EN

FR

homelabs™

Dehumidifier

25 Pint & 32 Pint

Déshumidifi-cateur

25 Pint et 32 Pint

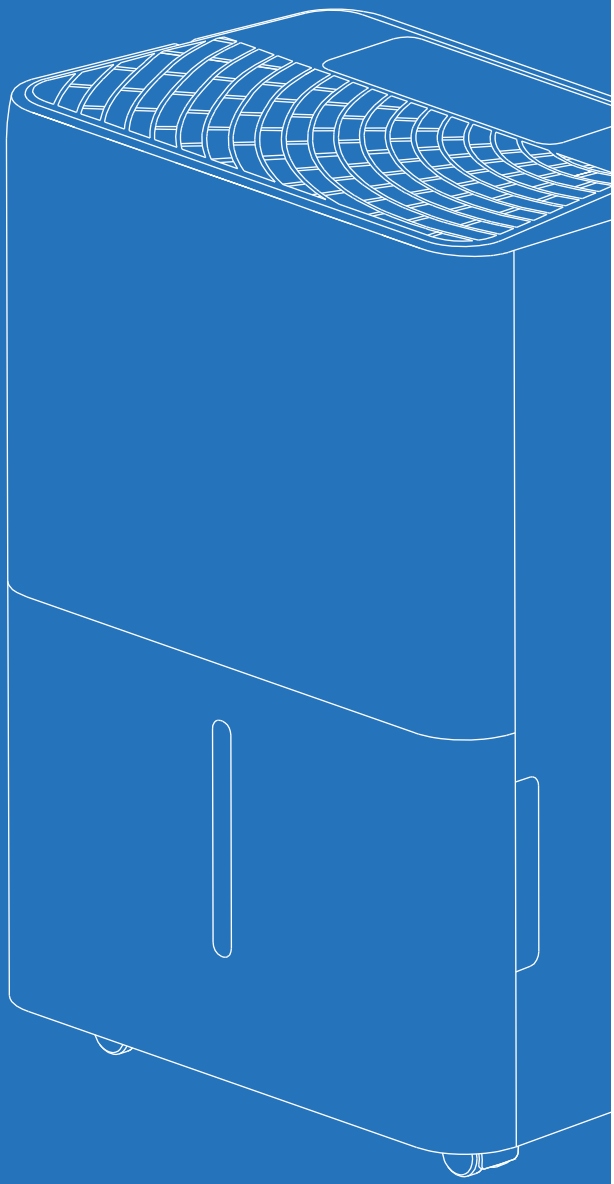

MODEL/MODÈLE :
HME0088 & HME0089

Thank you for purchasing our appliance. Please be sure to read the entirety of this user manual carefully prior to using this appliance. If you have any questions regarding the use of this product, please contact Customer Service at homelabs.com/help or help@homelabs.com

Merci d'avoir acheté notre appareil. Veuillez lire attentivement l'intégralité de ce manuel d'utilisation avant d'utiliser cet appareil. Si vous avez des questions concernant l'utilisation de ce produit, veuillez contacter le service client sur homelabs.com/help ou à l'adresse help@homelabs.com.

EN

FR

Before First Use

To prevent any internal damage, it is very important to keep the units upright throughout its journey. Please leave it standing upright and outside the box for **24 HOURS** before plugging it in.

In the event this product malfunctions, or you believe it is defective, please contact Customer Service at **homelabs.com/help** or **help@homelabs.com** and hold onto the defective product (pending further instruction). A defective product should be clearly marked or stored where it cannot be used by mistake. Failure to keep the product in its original quality from the time of receipt may impede hOmeLabs's ability to correct any legitimate problem and may limit the extent to which hOmeLabs may provide recourse.

Avant la première utilisation

Afin de prévenir tout dommage interne, il est très important de garder l'appareil en position verticale pendant tout son trajet. Veuillez le laisser debout et en dehors de la boîte pendant **24 HEURES** avant de le brancher.

En cas de dysfonctionnement de ce produit, ou si vous pensez qu'il est défectueux, veuillez contacter notre service client à **home-labs.com/help** ou **help@homelabs.com** et conserver le produit défectueux (en attendant de nouvelles instructions). Un produit défectueux doit être clairement marqué ou stocké de manière à ne pas être utilisé par erreur. Le non-respect des instructions pour conserver le produit dans son état d'origine dès la réception peut entraver la capacité de hOmeLabs à corriger tout problème légitime et limiter les mesures de recours que hOmeLabs pourrait fournir.

EN

FR

EN

Table of Contents

Important Safety Instructions 5–15

Parts Description 16–17

Operation 18–21

Cleaning and Maintenance 22–23

Troubleshooting 24–25

Warranty 26

Manufacturing Info 27

Contact Us 27

FR

Table des matières

Instructions de sécurité importantes 28-39

Description des pièces 40-41

Fonctionnement 42-45

Nettoyage et entretien 46-47

Dépannage 48-49

Garantie 50

Informations de fabrication 51

Contactez-nous 51

EN

FR

Congratulations

on bringing home your new appliance!

Félicitations

Félicitations pour l’acquisition de votre nouvel appareil !

Don’t forget to register your product at homelabs.com/reg for updates, coupons, and other relevant information.

Although greatly appreciated, product registration is not required to activate any warranty.

N’oubliez pas d’enregistrer votre produit sur homelabs.com/reg pour recevoir des mises à jour, des bons de réduction et d’autres informations pertinentes.

Bien que très apprécié, l’enregistrement du produit n’est pas nécessaire pour activer la garantie.

IMPORTANT SAFETY INSTRUCTIONS

- This appliance is for household use only.
- Disconnect the appliance from its power source during service and when replacing parts and cleaning.
- Please note: Check the nameplate for the type of refrigerant gas used in your appliance.
- Specific information regarding appliances with refrigerant gas.
- The appliance is recommended not to pierce the cooling circuit of the machine. At the end of its useful life, deliver the appliance to a special waste collection centre for disposal.
- GWP (Global Warming Potential): R410A: 2088, R134a: 1430, R290: 3, R32: 675.
- This hermetically sealed system contains fluoridated greenhouse gases (R32).
- **ENVIRONMENTAL INFORMATION:** This unit contains fluoridated greenhouse gases covered by the Kyoto Protocol.
- Do not use this unit for functions other than those described in this instruction manual.
- Make sure the plug is plugged firmly and completely into the outlet. It can result in the risk of electric shock or fire.
- Do not plug other appliances into the same outlet, it can result in the risk of electric shock.
- Do not disassemble or modify the appliance or the power cord, it can result in the risk of electric shock or fire. All other services should be referred to a qualified technician.
- Do not place the power cord or appliance near a heater, radiator, or other heat source. It can result in the risk of electric shock or fire.
- This unit is equipped with a cord that has an earthed wire connected to an earthed pin or grounding tab. The plug must be plugged into a socket that is properly installed and earthed. Do not under any circumstances cut or remove the earthed pin or grounding tab from this plug.
- The unit should be used or stored in such a way that it is protected from moisture e.g. condensation, splashed water, etc. Unplug the unit immediately if this occurs.
- Always transport your appliance in a vertical position and place it on a stable, level surface during use. If the unit is transported laying on its side it should be stood up and left unplugged for 6 hours.
- Always use the switch on the control panel or remote controller to turn the unit off, and do not start or stop operation by plugging in or unplugging the power cord. It can result in the risk of electric shock.
- Do not use hazardous chemicals to clean or come into contact with the unit. To prevent damage to the surface finish, use only a soft cloth to clean the appliance. Do not use wax, thinner, or a strong detergent. Do not use the unit in the presence of inflammable substance or vapour such as alcohol, insecticides, gasoline, etc.
- If the appliance is making unusual sounds or is emitting smoke or an unusual odor, unplug it immediately.

EN

- Do not clean the unit with water. Water can enter the unit and damage the insulation, creating a shock hazard. If water enters the unit, unplug it immediately and contact Customer Service.
- Utilize two or more people to lift and install the unit.
- Always grasp the plug when plugging in or unplugging the appliance. Never unplug by pulling on the cord. It can result in the risk of electrical shock and damage.
- Install the appliance on a sturdy, level floor capable of supporting up to 110 lbs (50 kg). Installation on a weak or uneven floor can result in the risk of property damage and personal injury.
- Details of type and rating of fuses: T, 250 V AC, 3.15 A.
- This appliance is not intended for use by persons (including children)with reduced physical, sensory or mental capabilities,or lack of experience and knowledge, unless they have been given supervision or instruction concerning use of the appliance by a person responsible for their safety.
- Children should be supervised to ensure that they do not play with the appliance.
- If the SUPPLY CORD is damaged, it must be replaced by the manufacturer, its service agent or similarly qualified persons in order to avoid a hazard.
- The appliance shall be installed in accordance with national wiring regulations.
- Do not use means to accelerate the defrosting process or to clean, other than those recommended by the manufacturer.
- The appliance shall be stored in a room without continuously operating ignition sources (for example: open flames, an operating gas appliance or an operating electric heater.
- Do not pierce or burn.
- Be aware that refrigerants may not contain an odour.
- The handling, installation, storage, servicing and disposal must comply with the provisions of gas-related national laws and regulations, and also national wiring regulation.
- It is necessary to clear away the refrigerant in the system when maintaining or scrapping an appliance.
- Ensure that the working area is open or well ventilated before turning on the system or performing hot work. Ventilation should be maintained during operation. Ventilation quickly displaces safely diluted leaked refrigerant into the atmosphere.
- Flammable refrigerant R32 is used within appliance. Please follow the instructions carefully to handle, install, clean, and service the appliance to avoid damage or hazard. Do not dispose of appliance in regular trash.
- Contact qualified agency for proper disposal.
- Servicing shall be performed only as recommended by the manufacturer.

WARNING

WARNING
Risk Of Fire. Flammable Refrigerant Used. To Be Repaired Only By Trained Service Personnel. Do Not Puncture Refrigerant Tubing.

WARNING
Risk Of Fire. Dispose Of Properly In Accordance With Federal Or Local Regulations Flammable Refrigerant Used.

WARNING
Risk Of Fire. Flammable Refrigerant Used. Consult Repair Manual/Owner's Guide Before Attempting To Service This Product. All Safety Precautions Must Be Followed.

WARNING
Risk of Fire due to Flammable Refrigerant Used. Follow Handling Instructions Carefully in Compliance with National Regulations.

When using electrical appliances, basic safety precautions should always be followed:

- DO NOT touch the appliance or the electrical plug with wet hands.
- Check the household voltage to ensure it matches the appliance's specification.
- Before operating, remove all packaging material and check for any damage that may have occurred during shipping.
- DO NOT operate any product with a damaged cord or plug.
- DO NOT use an extension cord with this appliance.
- DO NOT run power cord under carpeting, or cover it with rugs or runners, Keep the cord away from areas where it may be tripped over.
- Always power off and unplug the appliance before emptying the water tank.
- The water collected in the tank must be discarded. The water should never be used for drinking.
- Always unplug the appliance and remove the water from the water tank before cleaning.
- Remove the power cord from the electrical receptacle by grasping and pulling on the power cord plug-end only, never pull the cord.

EN

- This appliance has been manufactured for use in domestic environments and must not be used for other purposes
- DO NOT use the product in areas where gasoline, paint or other flammable goods and objects are used or stored
- This appliance is designed for indoor residential applications only. lt should not be used for commercial or industrial applications.
- DO NOT attempt to repair or adjust any electrical or mechanical functions of the appliance as this may cause danger and void the warranty.
- DO NOT cover the air inlet or outlet on the appliance as this may cause the unit to fail.
- DO NOT insert or allow objects to enter any ventilation or exhaust opening as this may damage the product and could cause electrical shock or fire.
- DO NOT let children play with this appliance, packaging or included plastic bag.
- If the unit is damaged or it malfunctions, do not continue to operate it. Unplug the product from the electrical outlet. Refer to the troubleshooting section and contact the customer support center.
- Always place the appliance on a leveled floor.
- Never install the product near a bathtub or any water container.
- Store in a dry area, away from direct sunlight, when not in use.
- Always grip the top handle and keep the unit upright when transporting from room to room -DO NOT tilt the product on its side or upside-down.
- If the appliance was transported tilted on its side, you must position it upright again and wait at least 6 hours before using it.

WARNING: To reduce the risk of fire or electric shock, do not use this appliance with any solid state speed control device. Keep any required ventilation openings clear of obstruction.

INFORMATION FOR QUALIFICATION OF WORKERS

All operators or refrigeration system maintenance personnel shall have a valid certificate issued by an industry-recognized evaluation body to certify that they are qualified for the safe disposal of refrigerant agents as recognized by the industry;

- Maintain and repair the equipment only in accordance with the method recommended by the equipment manufacturer. If other professionals are required to assist in the maintenance and repair of equipment, do so under the supervision of personnel qualified to use combustible refrigerants.

1) GENERAL

Information of procedures additional to usual information for refrigerating appliance installation, repair, maintenance and decommission procedures is required when an appliance with FLAMMABLE REFRIGERANTS is affected.
The training of these procedures is carried out by national training organisations or manufacturers that are accredited to teach the relevant national competency standards that may be set in legislation.
The achieved competence should be documented by a certificate.

2) INFORMATION AND TRAINING

2.1 The training should include the substance of the following:

2.2 Information about the explosion potential of FLAMMABLE REFRIGERANTS to show that flammables may be dangerous when handled without care.

2.3 Information about POTENTIAL IGNITION SOURCES, especially those that are not obvious, such as lighters, light switches, vacuum cleaners, electric heaters.

2.4 Information about the different safety concepts:

Unventilated – Safety of the appliance does not depend on ventilation of the housing. Switching off the appliance or opening of the housing has no significant effect on the safety. Nevertheless, it is possible that leaking refrigerant may accumulate inside the enclosure and flammable atmosphere will be released when the enclosure is opened.

Ventilated enclosure – Safety of the appliance depends on ventilation of the housing. Switching off the appliance or opening of the enclosure has a significant effect on the safety. Care should be taken to ensure sufficient ventilation before.

Ventilated room – Safety of the appliance depends on the ventilation of the room. Switching off the appliance or opening of the housing has no significant effect on the safety. The ventilation of the room shall not be switched off during repair procedures.

2.5 Information about refrigerant detectors:

- Principle of function, including influences on the operation.
- Procedures, how to repair, check or replace a refrigerant detector or parts of it in a safe way.
- Procedures, how to disable a refrigerant detector in case of repair work on the refrigerant carrying parts.

2.6 Information about the concept of sealed components and sealed enclosures according to IEC 60079-15:2010.

2.7 Information about the correct working procedures:

a) Commissioning

- Ensure that the floor area is sufficient for the REFRIGERANT CHARGE or that the ventilation duct is assembled in a correct manner.
- Connect the pipes and carry out a leak test before charging with refrigerant.
- Check safety equipment before putting into service.

b) Maintenance

- Portable equipment shall be repaired outside or in a workshop specially equipped for servicing units with FLAMMABLE REFRIGERANTS.
- Ensure sufficient ventilation at the repair place.
- Be aware that malfunction of the equipment may be caused by refrigerant loss and a refrigerant leak is possible.
- Discharge capacitors in a way that won’t cause any spark. The standard procedure to short circuit the capacitor terminals usually creates sparks.

- Reassemble sealed enclosures accurately. If seals are worn, replace them.
- Check safety equipment before putting into service.

c) Repair

- Portable equipment shall be repaired outside or in a workshop specially equipped for servicing units with FLAMMABLE REFRIGERANTS.
- Ensure sufficient ventilation at the repair place.
- Be aware that malfunction of the equipment may be caused by refrigerant loss and a refrigerant leak is possible.
- Discharge capacitors in a way that won't cause any spark.
- When brazing is required, the following procedures shall be carried out in the following order:
    - Safely remove the refrigerant following local and national regulations. If the recovery is not required by national regulations, drain the refrigerant to the outside. Take care that the drained refrigerant will not cause any danger. In doubt, one person should guard the outlet. Take special care that drained refrigerant will not float back into the building;
    - Purge the refrigerant circuit with oxygen free nitrogen;
    - Evacuate the refrigerant circuit;
    - Purge the refrigerant circuit with nitrogen for 5 min (not required for A2L refrigerants).
    - Evacuate again (not required for A2L refrigerants).
    - Remove parts to be replaced by cutting or brazing.
    - Purge the braze point with nitrogen during the brazing procedure required for repair.
    - Carry out a leak test before charging with refrigerant.
- Reassemble sealed enclosures accurately. If seals are worn, replace them.
- Check safety equipment before putting into service.

d) Decommissioning

- If the safety is affected when the equipment is putted out of service, the REFRIGERANT CHARGE shall be removed before decommissioning.
- Ensure sufficient ventilation at the equipment location.
- Be aware that malfunction of the equipment may be caused by refrigerant loss and a refrigerant leak is possible.
- Discharge capacitors in a way that won't cause any spark.
- Remove the refrigerant. If the recovery is not required by national regulations, drain the refrigerant to the outside. Take care that the drained refrigerant will not cause any danger. In doubt, one person should guard the outlet. Take special care that drained refrigerant will not float back into the building.
- When FLAMMABLE REFRIGERANTS except A2L REFRIGERANTS are used,
    - Evacuate the refrigerant circuit.
    - Purge the refrigerant circuit with nitrogen for 5 min.
    - Evacuate again.
    - Fill with nitrogen up to atmospheric pressure.
    - Put a label on the equipment that the refrigerant is removed.

e) Disposal

- Ensure sufficient ventilation at the working place.
- Remove the refrigerant. If the recovery is not required by national regulations, drain the refrigerant to the outside. Take care that the drained refrigerant will not cause any danger. In doubt, one person should guard the outlet. Take special care that drained refrigerant will not float back into the building.

- When flammable refrigerants are used,
  a) Evacuate the refrigerant circuit.
  b) Purge the refrigerant circuit with oxygen free nitrogen.
  c) Evacuate again. (not required for A2L refrigerants)
  d) Cut out the compressor and drain the oil.

GENERAL INSTRUCTIONS

1. CHECKS TO THE AREA
Prior to beginning work on systems containing flammable refrigerants, safety checks are necessary to ensure that the risk of ignition is minimised. For repair to the refrigerating system, the following precautions shall be complied with prior to con-ducting work on the system.

2. WORK PROCEDURE
Work shall be undertaken under a controlled procedure so as to minimise the risk of a flammable gas or vapour being present while the work is being performed.

3. GENERAL WORK AREA
All maintenance staff and others working in the local area shall be instructed on the nature of work being carried out. Work in confined spaces shall be avoided.The area around the workspace shall be sectioned off. Ensure that the conditions within the area have been made safe by control of flammable material.

4. CHECKING FOR PRESENCE OF REFRIGERANT
The area shall be checked with an appropriate refrigerant detector prior to and during work, to ensure the technician is aware of potentially flammable atmospheres. Ensure that the leak tection equipment being used is suitable for use with flammable refrigerants, i.e. nonsparking, adequately sealed or intrinsically safe.

5. PRESENCE OF FIRE EXTINGUISHER
If any hot work is to be conducted on the refrigeration equipment or any associated parts, propriate fire extinguishing equipment shall be available to hand. Have a dry powder or CO2 fire extinguisher adjacent to the charging area.

6. NO IGNITION SOURCES
No person carrying out work in relation to a refrigeration system which involves exposing any pipe work that contains or has contained flammable refrigerant shall use any sources of ignition in such a manner that it may lead to the risk of fire or explosion. All possible ignition sources, including cigarette smoking, should be kept sufficiently far away from the site of installation, repairing, removing and disposal, during which flammable refrigerant can possibly be released to the surrounding space. Prior to work taking place, the area around the equipment is to be surveyed to make sure that there are no flammable hazards or ignition risks. “No Smoking” signs shall be displayed.

7. CHECKS TO THE REFRIGERATION EQUIPMENT
Where electrical components are being changed, they shall be fit for the purpose and to the correct specification. At all times the manufacturer’s maintenance and service guidelines shall be followed. If in doubt consult the manufacturer’s technical department for assistance.The following checks shall be applied to installations using flammable refrigerants: the charge size is in accordance with the room size within which the refrigerant containing parts are installed; the ventilation machinery and outlets are operating adequately and are not obstructed; if an indirect refriger

ating circuit is being used, the secondary circuit shall be checked for the presence of refrigerant; marking to the equipment continues to be visible and legible. Markings and signs that are illegible shall be corrected; refrigeration pipe or components are installed in a position where they are unlikely to be exposed to any substance which may corrode refrigerant containing components, unless the components are constructed of materials which are inherently resistant to being corroded or are suitably protected against being so corroded.

8. CHECKS TO ELECTRICAL DEVICES

Repair and maintenance to electrical components shall include initial safety checks and component inspection procedures. If a fault exists that could compromise safety, then no electrical supply shall be connected to the circuit until it is satisfactorily dealt with. If the fault cannot be corrected immediately but it is necessary to continue operation, an adequate temporary solution shall be used. This shall be reported to the owner of the equipment so all parties are advised.

Initial safety checks shall include: that capacitors are discharged: this shall be done in a safe manner to avoid possibility of sparking; that there no live electrical components and wiring are exposed while charging, recovering or purging the system; that there is continuity of earth bonding.

REPAIRS TO SEALED COMPONENTS

Sealed electrical components shall be replaced.

REPAIR TO INTRINSICALLY SAFE COMPONENTS

Intrinsically safe components must be replaced.

CABLING

Check that cabling will not be subject to wear, corrosion, excessive pressure, vibration, sharp edges or any other adverse environmental effects. The check shall also take into account the effects of aging or continual vibration from sources such as compressors or fans.

DETECTION OF FLAMMABLE REFRIGERANTS

Under no circumstances shall potential sources of ignition be used in the searching for or detection of refrigerant leaks. A halide torch (or any other detector using a naked flame) shall not be used.

The following leak detection methods are deemed acceptable for all refrigerant systems.

Electronic leak detectors may be used to detect refrigerant leaks but, in the case of FLAMMABLE REFRIGERANTS, the sensitivity may not be adequate, or may need re-calibration. (Detection equipment shall be calibrated in a refrigerant-free area.)

Ensure that the detector is not a potential source of ignition and is suitable for the refrigerant used. Leak detection equipment shall be set at a percentage of the LFL of the refrigerant and shall be calibrated to the refrigerant employed, and the appropriate percentage of gas (25% maximum) is confirmed.

Leak detection fluids are also suitable for use with most refrigerants but the use of detergents containing chlorine shall be avoided as the chlorine may react with the refrigerant and corrode the copper pipe-work.

NOTE Examples of leak detection fluids are

- bubble method,
- fluorescent method agents.

If a leak is suspected, all naked flames shall be removed/extinguished.

If a leakage of refrigerant is found which requires brazing, all of the refrigerant shall be recovered from the system, or isolated (by means of shut off valves) in a part of the system remote from the leak. Removal of refrigerant shall be according to (Removal and evacuation).

REMOVAL AND EVACUATION

When breaking into the refrigerant circuit to make repairs – or for any other purpose – conventional procedures shall be used. However, for flammable refrigerants it is important that best practice be followed, since flammability is a consideration. The following procedure shall be adhered to:

a) safely remove refrigerant following local and national regulations;
b) purge the circuit with inert gas;
c) evacuate (optional for A2L);
d) purge with inert gas (optional for A2L);
e) open the circuit by cutting or brazing.

The refrigerant charge shall be recovered into the correct recovery cylinders if venting is not allowed by local and national codes. For appliances containing flammable refrigerants, the system shall be purged with oxygen-free nitrogen to render the appliance safe for flammable refrigerants. This process might need to be repeated several times. Compressed air or oxygen shall not be used for purging refrigerant systems.

For appliances containing flammable refrigerants, refrigerants purging shall be achieved by breaking the vacuum in the system with oxygen-free nitrogen and continuing to fill until the working pressure is achieved, then venting to atmosphere, and finally pulling down to a vacuum (optional for A2L). This process shall be repeated until no refrigerant is within the system (optional for A2L). When the final oxygen-free nitrogen charge is used, the system shall be vented down to atmospheric pressure to enable work to take place.

Ensure that the outlet for the vacuum pump is not close to any potential ignition sources and that ventilation is available.

CHARGING PROCEDURES

In addition to conventional charging procedures,the following requirements shall be followed.

- Ensure that contamination of different refrigerants does not occur when using charging equipment. Hoses or lines shall be as short as possible to minimise the amount of refrigerant contained in them.
- Cylinders shall be kept upright.
- Ensure that the refrigeration system is earthed prior to charging the system with refrigerant.
- Label the system when charging is complete (if not already).
- Extreme care shall be taken not to overfill the refrigeration system.

Prior to recharging the system it shall be pressure tested with OFN. The system shall be leak tested on completion of charging but prior to commissioning. A follow up leak test shall be carried out prior to leaving the site.

DECOMMISSIONING

Before carrying out this procedure, it is essential that the technician is completely familiar with the equipment and all its detail. It is recommended good practice that all refrigerants are recovered safely. Prior to the task being carried out, an oil and refrigerant sample shall be taken in case analysis is required prior to re-use of reclaimed refrigerant. It is essential that electrical power is available before the task is commenced.

a) Become familiar with the equipment and its operation.

b) Isolate system electrically.

c) Before attempting the procedure ensure that :mechanical handling equipment is available, if required, for handling refrigerant cylinders; all personal protective equipment is available and being used correctly; the recovery process is supervised at all times by a competent person; recovery equipment and cylinders conform to the appropriate standards.

d) Pump down refrigerant system,if possible.

e) If a vacuum is not possible, make a manifold so that refrigerant can be removed from various parts of the system.

f) Make sure that cylinder is situated on the scales before recovery takes place.

g) Start the recovery machine and operate in accordance with manufacturer’s instructions.

h) Do not overfill cylinders. (No more than 80 % volume liquid charge).

i) Do not exceed the maximum working pressure of the cylinder,even temporarily.

j) When the cylinders have been filled correctly and the process completed, make sure that the cylinders and the equipment are removed from site promptly and all isolation valves on the equipment are closed off.

k) Recovered refrigerant shall not be charged into another refrigeration system unless it has been cleaned and checked.

LABELLING

Equipment shall be labelled stating that it has been decommissioned and emptied of refrigerant.The label shall be dated and signed.

Ensure that there are labels on the equipment stating the equipment contains flammable refrigerant.

RECOVERY

When removing refrigerant from a system, either for servicing or decommissioning, it is recommended good practice that all refrigerants are removed safely. When transferring refrigerant into cylinders, ensure that only appropriate refrigerant recovery cylinders are employed. Ensure that the correct number of cylinders for holding the total system charge are available.All cylinders to be used are designated for the recovered refrigerant and labelled for that refrigerant (i.e. special cylinders for the recovery of refrigerant). Cylinders shall be complete with pressure relief valve and associated shut-off valves in good working order. Empty recovery cylinders are evacuated and, if possible, cooled before recovery occurs.
The recovery equipment shall be in good working order with a set of instructions concerning the equipment that is at hand and shall be suitable for the recovery of the flammable refrigerant. If in doubt, the manufacturer should be consulted. In addition, a set of calibrated weighing scales shall be available and in good working order. Hoses shall be complete with leak-free disconnect couplings and in good condition.
The recovered refrigerant shall be processed according to local legislation in the correct recovery cylinder, and the relevant waste transfer note arranged. Do not mix refrigerants in recovery units and especially not in cylinders.
If compressors or compressor oils are to be removed, ensure that they have been evacuated to an acceptable level to make certain that flammable refrigerant does not remain within the lubricant. The compressor body shall not be heated by an open flame or other ignition sources to accelerate this process. When oil is drained from a system, it shall be carried out safely.

SAVE THESE INSTRUCTIONS

For Household Use Only

Parts Description

COMPONENT DESCRIPTION

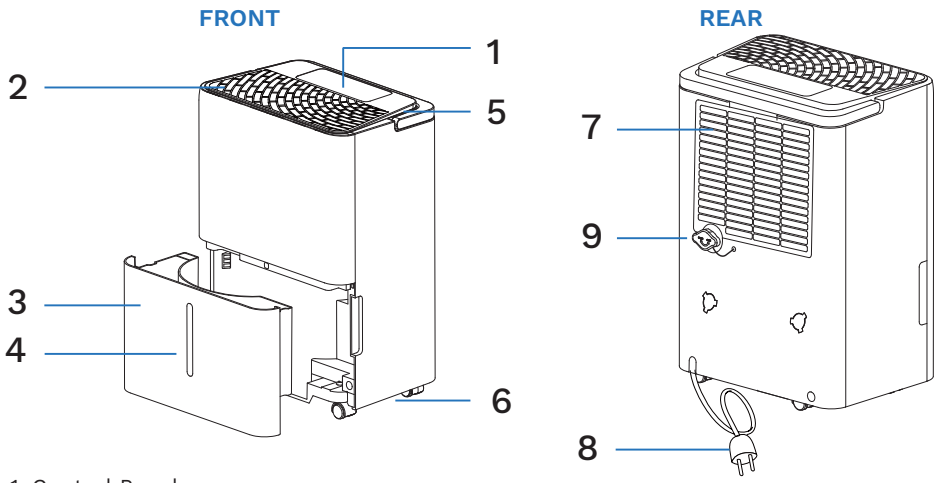

1. Control Panel
2. Air Outlet
3. Bucket
4. Water Level View Window
5. Handle
6. Castor
7. Air Intake Grille
8. Power Cord
9. Drain Port with Cap

NOTE:
All the illustrations in the manual are for explanation purpose only. Your Dehumidifier may vary slightly. The design and specifications are subject to change without prior notice for product improvement. Consult Customer Service for details.

Before use remove the accessory from the bucket

- Remove the bucket from appliance.
- Take out of the the plug, and other accessories.
- Correctly put back the bucket into the appliance.

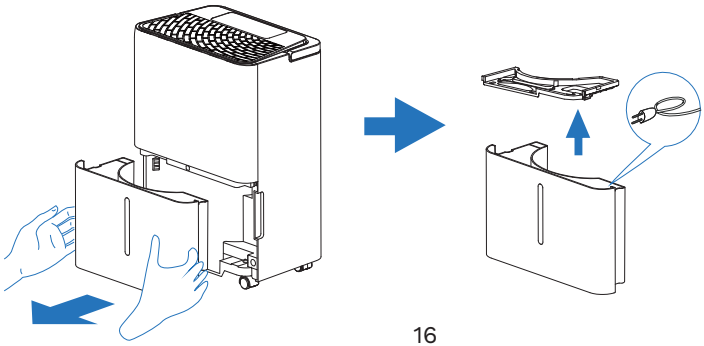

ACCESSORIES INCLUDED

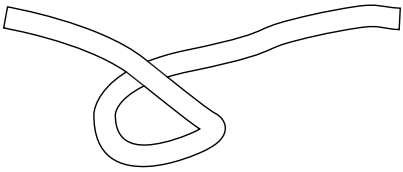

Drain Pipe
1 set
length: 1 m, ID 12.7 mm, OD 15.5 mm

NOTE: Be sure all accessories are removed from the packing and Bucket before use.

Operation

CONTROL PANEL

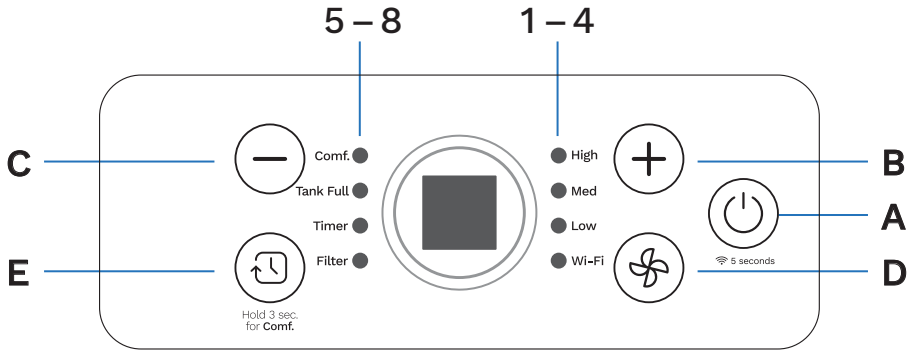

A. “Power” button
B. Increase button
C. Decrease button
D. “Fan” button
E. “Timer” button

1. High Indicator
2. Med Indicator
3. Low Indicator
4. Wi-Fi Indicator

5. Comfort Indicator
6. Tank Full Indicator
7. Timer Indicator
8. Filter Indicator

“Power” button
On / off power supply, used to control the start-up or shut down the appliance.

Decrease / Increase button
Press + or — to select the indoor humidity level you expect to achieve, or set the time.

Wi-Fi Pairing Feature
To enter pairing mode, please press the “Power” button for 5 seconds. Please refer to the “Pairing Instructions” and APP for more details.

“Fan” button
Press the button to choose different fan speed, and corresponding symbol will be lighted.

***Comfort mode**

Hold the button for 3 seconds, the “Comf” symbol will light. The appliance will set humidity according to the ambient temperature. The humidity can not be adjusted and show the ambient humidity.

- The fan speed is low and can not be adjusted.
- When active the comfort mode, the screen light will go to dim, after 1 minute later the screen will turn off.
- Press other button to check the status, the screen will light again and after 1 minute later will turn off.
- Press the button or hold button for 3 seconds to quit the Comfort mode.

The level will be controlled per below table:

Ambient	<65°F	65–77°F	>77°F
Relative Humidity	55%	50%	45%

***Continuous mode**

When humiditiy is setting at 35%, Press “ — ” again, the screen will show “CO”. That means the appliance enters continuous mode. The appliance will work continuously and will not stop except that the Bucket is full.

***Clean filter**

When the filter needs to be cleaned, the “Filter” symbol will light up (after 250 hours of use). Remove the filter from the back of unit follow the “CLEAN THE FILTER” chapters.

Once the filter is completely dry, place filter back in the unit and hold the “ ” button 3 second to reset the time and the “Filter” symbol is turn off.

“Timer” button

This timer can be used to delay the appliance start-up or shutdown, this avoids wasting electricity by optimizing operating periods.

Decrease / Increase button

Press + or — to select the indoor humidity level you expect to achieve, or set the time.

***Programming start-up**

- Turn on the appliance, choose the mode you want, for example Dry mode, 65%RH. Turn off the appliance.
- Press the button , the screen starts to flash, press the + or — to adjust the set time from 0.5–24 hours.
- In 5 seconds without the operation, the timer start function, then the “Timer” indicator lights.
- The control will count down the time remaining until start-up.
- Press the button again to cancel the Timer, and the “Timer” indicator will disappear.

***Programming shut down**

- When the appliance is running, press the button, the screen starts to flash, press the + or — to adjust the set time from 0.5–24 hours.
- In 5 seconds without the operation, the timer start function, then the “Timer” indicator lights.
- Press the button again to cancel the Timer, and the “Timer” indicator will disappear.

ALARM OF FULL BUCKET

Alarm of Full Bucket

- When bucket is full, the compressor will shut off, the fan will stop for a few minutes, and make a beeping noise, “Tank Full“ indicator is flashing.
- The unit will not run again until the bucket is emptied and properly placed back inside the unit.
- The bucket should be cleaned every week to prevent the growth of mold, mildew and bacteria. Use a mild detergent to clean. Once clean, completely dry the bucket and place it back inside unit.

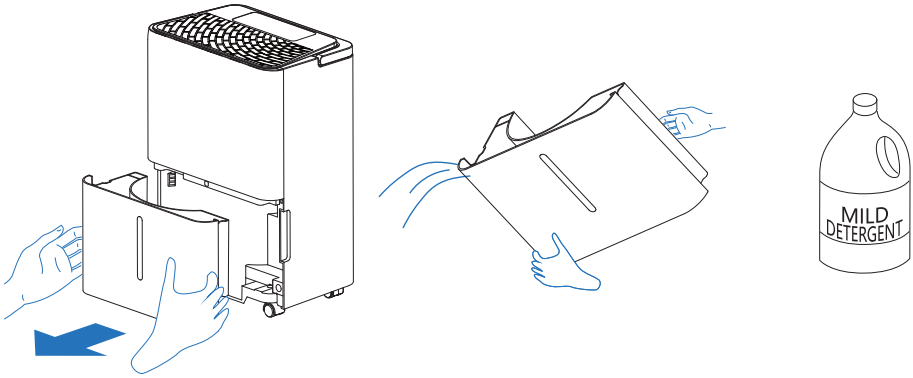

NOTE: Hold the bucket with both hands when emptying.
NOTE: When the bucket is full or removed from the unit, the compressor will turn off but the fan will continue to run for a few minutes. This is completely normal. The unit will not be removing moisture from the air at this time.
NOTE: During operation, it is normal for the unit to exhaust warm air from the side of the unit.

CAUTION:
Do not place the Bucket on the floor when it is full as the bottom of the Bucket is uneven and may spill water.

CONTINUOUS DRAIN

Continuous Drain

Connect the drain pipe on the back of unit, then the unit can continuous run without clean the bucket.

1. Put the unit on level floor, unscrew the cap on the back of unit;
2. Install the connector of drain and gasket;
3. Install the drain pipe on connector;
4. Press ⏻ button to run the unit.

NOTE: If no need the function of continuous drain, please install the cap on the drain hole back of the unit, then the water will flow into the bucket.

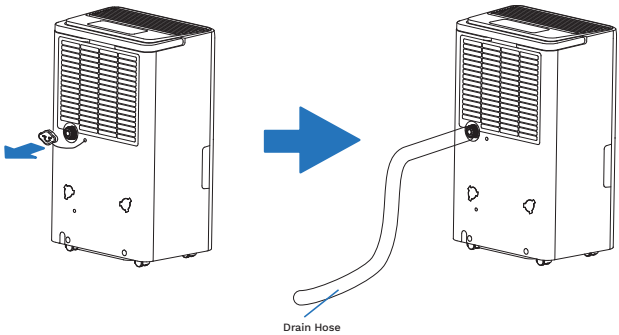

NOTE: Please install the drain pipe follow below picture. Please install the drain pipe correctly, or the water cannot drain from the pipe.

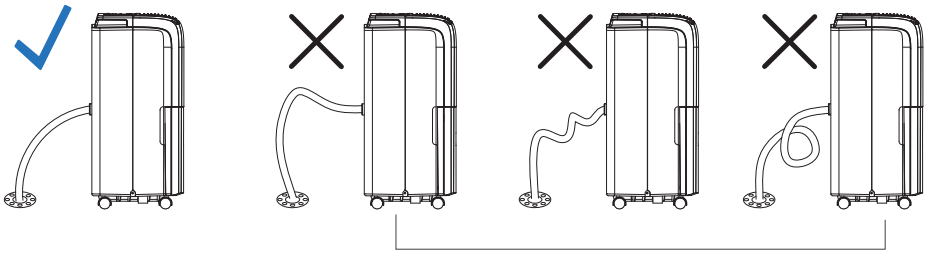

Correct

Incorrect

NOTE:
Make sure the unit is put on level ground and the Drain Pipe is installed correctly, otherwise the Bucket will be full of water, and the unit stop run.
If this issue occurs, please ensure that the ground is level and the drain pipe is correctly installed. Make sure the Bucket is installed correctly.

AUTOMATIC DEFROST

When frost builds up on the evaporator coils, the compressor will cycle off and the fan will continue to run until the frost disappears. When the coils are completely defrosted, the compressor or fan (depending on the model) will automatically restart. The unit start to dehumidify the room.

CHOOSING A LOCATION

The unit operating in a basement will have little no effect in drying out an adjacent enclosed storage area, such as a closet, unless there is adequate circulation of air in and out of the area.

1. Do not use outdoors.
2. This appliance is intended for indoor use only. Place the appliance on a smooth, level floor surface that is strong enough to support the unit with a full bucket of water.
3. Allow at least 18 inches (45 cm) of around and above space away from the wall for efficient working.
4. Place the appliance in an area where the temperature will not fall 41°F (5°C).
5. Use the Dehumidifier in cooking, laundry, bathing and dish-washing areas that have excessive moisture.
6. Place the Dehumidifier away from a clothes dryer.
7. Use the Dehumidifier in a basement to help prevent moisture damage.
8. The Dehumidifier must be operated in an enclosed area to be most effective, close all doors, windows and other outside openings to the room.
9. Do not block the air inlet or outlet of the appliance. Reduced air flow will result in poor performance and could damage the unit.

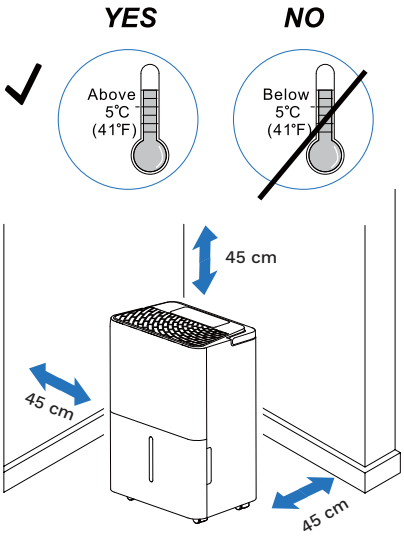

CLEANING AND MAINTENANCE

Before cleaning or maintenance, turn the appliance off by pressing the “POWER” button on the control panel, wait for a few minutes then unplug from the mains socket.

CLEANING THE CABINET

You should clean the appliance with a slightly damp cloth then dry with a dry cloth.

- Never wash the appliance with water, it could be dangerous.
- Never use petrol, alcohol or solvents to clean the appliance.
- Never spray insecticide liquids or similar.

Cleaning and Maintenance

CLEANING THE FILTER

- To keep your appliance working efficiently, clean the filter every month of operation.
- The filter can take out like fig.
- To avoid getting cut, do not touch the metal fins when inserting or removing filter. It can result in the risk of personal injury.
- Use a vacuum cleaner to remove dust from the filter. If the filter is very dirty, immerse it in warm water and rinse it a number of times. The water temperature should not be higher than 104°F (40°C). After washing, leave the filter to dry.

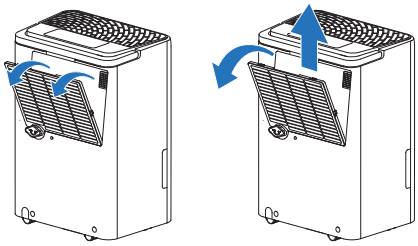

CAUTION: Do not operate the Dehumidifier without a filter. Dirt and lint will clog it and reduce performance.

END OF SEASON OPERATIONS

- Unplug the unit from the outlet, empty the Bucket and remove the drain cap.
- Run off all water left inside the appliance. When all the water has been drained, put the cap back in place.
- Clean the filter and dry it thoroughly before putting back.
- Cover the Dehumidifier with a plastic bag.
- Store the appliance upright in a dry, well-ventilated area, where the temperature will not fall 32°F (0°C).

START OF SEASON CHECKS

Make sure the power cable and plug are undamaged. Follow the installation instructions precisely.

Troubleshooting

PROBLEM	POSSIBLE CAUSES	SOLUTIONS
Dehumidifier does not start.	The Dehumidifier is unplugged.	Make sure the Dehumidifier's plug is pushed completely into the outlet.
	The fuse is blown/circuit breaker is tripped.	Check the house fuse/circuit breaker box and replace the fuse or reset the circuit breaker.
	Dehumidifier has reached its present level or the Bucket is full.	Change to a lower setting; Empty the water Bucket and replace it properly.

Troubleshooting

PROBLEM	POSSIBLE CAUSES	SOLUTIONS
Dehumidifier does not start.	Bucket is not in the proper position.	The Bucket must be in place and securely seated for the Dehumidifier to operate.
	Power failure.	There is a protective time delay (up to 3 min.) to prevent the compressor from overloading. For this reason, the unit may not start work immediately, but delay 3 min when power is resumed.
Dehumidifier does not dry the air as it should.	Not enough time allowed for unit to remove moisture.	When first installed, allow at least 24 hours to maintain the desired dryness.
	Airflow is restricted.	Make sure there are no curtains, blinds or furniture block the front or back of the Dehumidifier. See the CHOOSING A LOCATION section.
	Dirty filter.	Clean the filter. See the CLEANING THE FILTER section.
	The Humidity Control may not be set low enough.	For drier air, press the “Decrease” button to lower the percent humidity desired in the room, or set the Dehumidifier to continuous mode for maximum dehumidifying.
	Doors and windows may not be closed tightly.	Check that all doors, windows, and other openings are securely closed.
	Clothes dryer may be blowing moist air into the room.	Install the Dehumidifier away from the dryer. The dryer should be vented outside.
	Room temperature is too low.	Moisture removal is best at higher room temperatures. Lower room temperatures will reduce the moisture removal rate. This model is designed to operate at temperatures above 41°F (5°C).

Troubleshooting

PROBLEM	POSSIBLE CAUSES	SOLUTIONS
Appliance runs too long	The area is too large	The capacity of the appliance can not meet the area of the room
	Doors and windows are open	Close the door and window
Frost appears on heat-exchanger	Appliance runs recently or the room temperature is too low	It is normal, frost usually disappear in 60 min
Fan noise	The air is passing through the appliance	This is normal
Water on the floor	The drain connection may be aging or loose	Check the drain connection and the appliance is placed level
	The drain pipe is connected, but the water is not drained	If use the bucket, remove the drain pipe and put back the drain cover; or install the drain pipe correctly

Occasionally, you may encounter some problems that are of a minor nature and a service call may not be necessary. Use this troubleshooting guide to identify possible problems you may be experiencing.

If the following error code appears, contact the after-sales service department for inspection and repair.

CODE	DESCRIPTION	POSSIBLE CAUSES	SOLUTIONS
EH	Humidity sensor failure	Humidity sensor is damaged	Connect customer service center
E2	Temperature sensor failure	Temperature sensor is damaged	Connect customer service center
E3	Gas leakage	Gas is leak	Connect customer service center

Strictest operation environment: 41°F~90°F (5°C~32°C), 30%RH~90%RH.

EN

Warranty

hOmeLabs offers a limited one-year warranty (“warranty period”) on all of our products purchased new and unused from hOmeLabs Technologies, LLC or an authorized reseller, with an original proof of purchase and where a defect has arisen, wholly or substantially, as a result of faulty manufacture, parts, or workmanship during the one-year warranty period. The warranty does not apply where damage is caused by other factors, including but without limitation to: (a) normal wear and tear; (b) abuse, mishandling, accident, or failure to follow operating instructions; (c) exposure to liquid or infiltration of foreign particles; (d) servicing or modifications of the product other than by hOmeLabs; (e) commercial or non-household use.

The hOmeLabs warranty covers all costs related to restoring the proven defective product through repair or replacement of any defective part and necessary labor so that it conforms to its original specifications. A replacement product may be provided instead of repairing a defective product. hOmeLabs’s exclusive obligation under this warranty is limited to such repair or replacement.

A receipt indicating the purchase date is required for any claim, so please keep all receipts in a safe place. We recommend that you register your product on our website: homelabs.com/reg. Although greatly appreciated, the product registration is not required to activate any warranty and product registration does not eliminate the need for the original proof of purchase. The warranty becomes void if attempts at repair are made by non-authorized third parties and/or if spare parts, other than those provided by hOmeLabs, are used. You may also arrange for service after the warranty expires at an additional cost.

These are our general terms for warranty service, but we always urge our customers to reach out to us with any issue, regardless of warranty terms. If you have an issue with a hOmeLabs product, please contact Customer Service at homelabs.com/help or help@homelabs.com.

This warranty gives you specific legal rights, and you may have other legal rights which vary from state to state, country to country, or province to province. The customer may assert any such rights at their sole discretion.

Manufacturing Info

This manual is to be used with all items with the model number

HME0088 HME0089

Rated voltage/Frequency: 115 V~, 60 Hz;
Operating condition: 41–90°F / 30–90% RH

WARNING: Keep all plastic bags away from children.

Manufacturer, distributor, importer and seller are not liable for ANY damage caused by improper use, storage, care or failure to follow warnings associated with this product.

Contact Us

CHAT WITH US

homelabs.com/help

EMAIL US

help@homelabs.com

FR

INSTRUCTIONS DE SÉCURITÉ IMPORTANTES

- Cet appareil est réservé à un usage domestique uniquement.
- Déconnectez l'appareil de sa source d'alimentation lors de l'entretien, du remplacement de pièces ou du nettoyage.
- Veuillez noter : Vérifiez la plaque signalétique pour connaître le type de gaz réfrigérant utilisé dans votre appareil.
- Informations spécifiques concernant les appareils avec gaz réfrigérant :
- Il est recommandé de ne pas percer le circuit de refroidissement de la machine. À la fin de sa durée de vie utile, apportez l'appareil à un centre de collecte de déchets spécial pour son élimination.
- GWP (Potentiel de réchauffement climatique) : R410A : 2088, R134a : 1430, R290 : 3, R32 : 675.
- Ce système hermétiquement fermé contient des gaz à effet de serre fluorés (R32).
- **INFORMATIONS ENVIRONNEMENTALES :** Cet appareil contient des gaz à effet de serre fluorés couverts par le Protocole de Kyoto.
- Ne pas utiliser cet appareil pour des fonctions autres que celles décrites dans ce manuel d'instructions.
- Assurez-vous que la prise est bien insérée et complètement branchée dans la prise murale. Cela pourrait entraîner un risque de choc électrique ou d'incendie.
- Ne branchez pas d'autres appareils sur la même prise, cela pourrait entraîner un risque de choc électrique.
- Ne démontez pas et ne modifiez pas l'appareil ou le cordon d'alimentation, cela pourrait entraîner un risque de choc électrique ou d'incendie. Toute autre intervention doit être effectuée par un technicien qualifié.
- Ne placez pas le cordon d'alimentation ou l'appareil près d'un radiateur, d'un chauffe-eau ou de toute autre source de chaleur. Cela pourrait entraîner un risque de choc électrique ou d'incendie.
- Cet appareil est équipé d'un cordon avec un fil de terre connecté à une broche ou une languette de mise à la terre. La prise doit être branchée dans une prise correctement installée et mise à la terre. Ne coupez ni ne retirez en aucun cas la broche de terre ou la languette de mise à la terre de cette prise.
- L'appareil doit être utilisé ou stocké de manière à être protégé de l'humidité, par exemple la condensation, les éclaboussures d'eau, etc. Débranchez immédiatement l'appareil si cela se produit.
- Transportez toujours votre appareil en position verticale et placez-le sur une surface stable et de niveau pendant son utilisation. Si l'appareil est transporté couché sur le côté, il doit être remis debout et laissé débranché pendant 6 heures.
- Utilisez toujours l'interrupteur du panneau de commande ou la télécommande pour éteindre l'appareil, et ne commencez ni n'arrêtez son fonctionnement en branchant ou en débranchant le cordon d'alimentation. Cela pourrait entraîner un risque de choc électrique.
- Ne pas utiliser de produits chimiques dangereux pour nettoyer l'appareil ou entrer en contact avec celui-ci. Pour éviter d'endommager la finition de la surface, utilisez uniquement un chiffon doux pour nettoyer l'appareil. Ne pas utiliser de cire, de diluant ou de détergent fort. Ne pas utiliser l'appareil en présence de substances inflammables ou de vapeurs telles que de l'alcool, des insecticides, de l'essence, etc.
- Si l'appareil émet des bruits inhabituels, de la fumée ou une odeur étrange, débranchez-le immédiatement.

- Ne pas nettoyer l'appareil avec de l'eau. L'eau pourrait pénétrer dans l'appareil et endommager l'isolation, créant ainsi un risque de choc électrique. Si de l'eau entre dans l'appareil, débranchez-le immédiatement et contactez le service client.
- Utilisez deux personnes ou plus pour soulever et installer l'appareil.
- Toujours saisir la prise lorsqu'on branche ou débranche l'appareil. Ne jamais tirer sur le cordon pour débrancher l'appareil. Cela pourrait entraîner un risque de choc électrique et endommager l'appareil.
- Installez l'appareil sur un sol solide et de niveau capable de supporter jusqu'à 110 lbs (50 kg). L'installation sur un sol fragile ou inégal peut entraîner des risques de dommages matériels et de blessures corporelles.
- Détails du type et de la cote des fusibles : T, 250 V AC, 3.15 A.
- Cet appareil n'est pas destiné à être utilisé par des personnes (y compris les enfants) ayant des capacités physiques, sensorielles ou mentales réduites, ou un manque d'expérience et de connaissances, sauf si elles ont été supervisées ou ont reçu des instructions concernant l'utilisation de l'appareil par une personne responsable de leur sécurité.
- Les enfants doivent être surveillés pour s'assurer qu'ils ne jouent pas avec l'appareil.
- Si le CORDON D'ALIMENTATION est endommagé, il doit être remplacé par le fabricant, son agent de service ou une personne qualifiée afin d'éviter tout danger.
- L'appareil doit être installé conformément aux réglementations nationales en matière de câblage.
- Ne pas utiliser de moyens pour accélérer le processus de dégivrage ou de nettoyage, autres que ceux recommandés par le fabricant.
- L'appareil doit être stocké dans une pièce sans sources d'ignition en fonctionnement en continu (par exemple : flammes nues, appareil à gaz en fonctionnement ou chauffage électrique en fonctionnement).
- Ne pas percer ni brûler.
- Soyez conscient que les réfrigérants peuvent ne pas avoir d'odeur.
- La manipulation, l'installation, le stockage, l'entretien et l'élimination doivent être conformes aux lois et réglementations nationales relatives aux gaz, ainsi qu'aux réglementations nationales sur le câblage.
- Il est nécessaire de libérer le réfrigérant du système lors de la maintenance ou du retrait d'un appareil.
- Assurez-vous que la zone de travail est ouverte ou bien ventilée avant de mettre en marche le système ou d'effectuer des travaux à chaud. La ventilation doit être maintenue pendant l'utilisation. La ventilation évacue rapidement le réfrigérant fuité, dilué en toute sécurité, dans l'atmosphère.
- Un réfrigérant inflammable, le R32, est utilisé dans cet appareil. Veuillez suivre attentivement les instructions pour manipuler, installer, nettoyer et entretenir l'appareil afin d'éviter tout dommage ou danger. Ne jetez pas l'appareil dans les déchets ménagers.
- Contactez un organisme qualifié pour une élimination appropriée.
- L'entretien ne doit être effectué que comme recommandé par le fabricant.

WARNING

FR

AVERTISSEMENT
Risque d'incendie. Réfrigérant inflammable utilisé. À réparer uniquement par du personnel de service formé. Ne pas perforer les tuyaux du réfrigérant.

AVERTISSEMENT
Risque d'incendie. Éliminer correctement conformément aux réglementations fédérales ou locales. Réfrigérant inflammable utilisé.

AVERTISSEMENT
Risque d'incendie. Réfrigérant inflammable utilisé. Consulter le manuel de réparation / le guide du propriétaire avant d'essayer de réparer ce produit. Toutes les précautions de sécurité doivent être respectées.

AVERTISSEMENT
Risque d'incendie en raison du réfrigérant inflammable utilisé. Suivre attentivement les instructions de manipulation en conformité avec les réglementations nationales.

Lors de l'utilisation d'appareils électriques, les précautions de sécurité de base doivent toujours être suivies :

- NE PAS toucher l'appareil ou la prise électrique avec des mains mouillées.
- Vérifiez la tension domestique pour vous assurer qu'elle correspond aux spécifications de l'appareil.
- Avant de l'utiliser, retirez tout le matériel d'emballage et vérifiez si l'appareil a subi des dommages pendant le transport.
- NE PAS utiliser un produit avec un cordon ou une prise endommagée.
- NE PAS utiliser de rallonge avec cet appareil.
- NE PAS faire passer le cordon d'alimentation sous un tapis, ni le recouvrir de tapis ou de chemins de fer. Gardez le cordon à l'écart des zones où il pourrait être accidentellement trébuché.
- Éteignez toujours l'appareil et débranchez-le avant de vider le réservoir d'eau.
- L'eau collectée dans le réservoir doit être jetée. Elle ne doit jamais être utilisée pour boire.
- Débranchez toujours l'appareil et videz le réservoir d'eau avant de le nettoyer.
- Retirez le cordon d'alimentation de la prise électrique en saisissant et en tirant uniquement sur la fiche du cordon, ne tirez jamais sur le cordon lui-même.

- Cet appareil a été fabriqué pour une utilisation dans des environnements domestiques et ne doit pas être utilisé à d'autres fins.
- NE PAS utiliser le produit dans des zones où de l'essence, de la peinture ou d'autres produits et objets inflammables sont utilisés ou stockés.
- Cet appareil est conçu uniquement pour des applications résidentielles intérieures. Il ne doit pas être utilisé pour des applications commerciales ou industrielles.
- NE PAS tenter de réparer ou d'ajuster les fonctions électriques ou mécaniques de l'appareil, car cela pourrait entraîner un danger et annuler la garantie.
- NE PAS couvrir l'entrée ou la sortie d'air de l'appareil, cela pourrait entraîner une défaillance de l'unité.
- NE PAS insérer d'objets ni permettre à des objets de pénétrer dans les ouvertures de ventilation ou d'échappement, cela pourrait endommager le produit et entraîner un risque de choc électrique ou d'incendie.
- NE PAS laisser les enfants jouer avec l'appareil, l'emballage ou le sac plastique inclus.
- Si l'appareil est endommagé ou présente un dysfonctionnement, ne continuez pas à l'utiliser. Débranchez l'appareil de la prise électrique. Consultez la section dépannage et contactez le centre de support client.
- Placez toujours l'appareil sur un sol plat.
- Ne jamais installer l'appareil près d'une baignoire ou de tout autre récipient d'eau.
- Rangez l'appareil dans un endroit sec, à l'abri de la lumière directe du soleil, lorsqu'il n'est pas utilisé.
- Saisissez toujours la poignée supérieure et maintenez l'appareil en position verticale lors du transport d'une pièce à l'autre. NE PAS incliner l'appareil sur le côté ou à l'envers.
- Si l'appareil a été transporté en position inclinée sur le côté, vous devez le remettre en position verticale et attendre au moins 6 heures avant de l'utiliser.

AVERTISSEMENT : Pour réduire le risque d'incendie ou de choc électrique, n'utilisez pas cet appareil avec un dispositif de contrôle de vitesse à état solide. Gardez toutes les ouvertures de ventilation nécessaires dégagées de toute obstruction.

INFORMATIONS POUR LA QUALIFICATION DES TRAVAILLEURS

Tous les opérateurs ou le personnel chargé de l'entretien des systèmes de réfrigération doivent posséder un certificat valide délivré par un organisme d'évaluation reconnu par l'industrie, certifiant qu'ils sont qualifiés pour l'élimination sécurisée des agents réfrigérants, comme reconnu par l'industrie.

- L'entretien et la réparation de l'équipement doivent être effectués uniquement conformément aux méthodes recommandées par le fabricant de l'équipement. Si d'autres professionnels doivent intervenir pour l'entretien et la réparation de l'équipement, cela doit se faire sous la supervision de personnel qualifié pour utiliser des réfrigérants inflammables.

1) GÉNÉRAL

Des informations sur les procédures supplémentaires à celles habituellement requises pour l'installation, la réparation, l'entretien et la mise hors service des appareils de réfrigération sont nécessaires lorsque l'appareil utilise des RÉFRIGÉRANTS INFLAMMABLES.
La formation sur ces procédures est dispensée par des organisations de formation nationales ou des fabricants agréés, qui sont habilités à enseigner les normes de compétence nationales pertinentes qui peuvent être définies par la législation.
La compétence acquise doit être documentée par un certificat.

FR

2) INFORMATION ET FORMATION

2.1 La formation doit inclure les éléments suivants :

2.2 Informations sur le potentiel d'explosion des RÉFRIGÉRANTS INFLAMMABLES pour démontrer que les substances inflammables peuvent être dangereuses si elles sont manipulées sans précaution.

2.3 Informations sur les POTENTIELS SOURCES D'INFLAMMATION, en particulier celles qui ne sont pas évidentes, comme les briquets, les interrupteurs, les aspirateurs, les chauffages électriques.

2.4 Informations sur les différents concepts de sécurité :

Enclosure non ventilée – La sécurité de l'appareil ne dépend pas de la ventilation du boîtier. L'arrêt de l'appareil ou l'ouverture du boîtier n'a pas d'effet significatif sur la sécurité. Cependant, il est possible que le réfrigérant fuit et s'accumule à l'intérieur de l'enceinte, et une atmosphère inflammable pourrait se libérer lors de l'ouverture de l'enceinte.

Enclosure ventilée – La sécurité de l'appareil dépend de la ventilation du boîtier. L'arrêt de l'appareil ou l'ouverture du boîtier a un effet significatif sur la sécurité. Il convient de s'assurer d'une ventilation suffisante avant d'ouvrir l'enceinte.

Salle ventilée – La sécurité de l'appareil dépend de la ventilation de la pièce. L'arrêt de l'appareil ou l'ouverture du boîtier n'a pas d'effet significatif sur la sécurité. La ventilation de la pièce ne doit pas être arrêtée pendant les procédures de réparation.

2.5 Informations sur les détecteurs de réfrigérant :

- Principe de fonctionnement, y compris les influences sur le fonctionnement.
- Procédures pour réparer, vérifier ou remplacer un détecteur de réfrigérant ou ses composants de manière sécurisée.
- Procédures pour désactiver un détecteur de réfrigérant lors de travaux de réparation sur les composants contenant du réfrigérant.

2.6 Informations sur le concept de composants scellés et d'enceintes scellées selon la norme IEC 60079-15:2010.

2.7 Informations sur les procédures de travail correctes :

a) Mise en service

- Assurez-vous que la surface du sol est suffisante pour la CHARGE EN RÉFRIGÉRANT ou que le conduit de ventilation est correctement assemblé.
- Connectez les tuyaux et effectuez un test de fuite avant de procéder au chargement en réfrigérant.
- Vérifiez l'équipement de sécurité avant de mettre en service l'appareil.

b) Entretien

- Les équipements portables doivent être réparés à l'extérieur ou dans un atelier spécialement équipé pour l'entretien des unités utilisant des RÉFRIGÉRANTS INFLAMMABLES.
- Assurez-vous d'une ventilation suffisante sur le lieu de réparation.
- Soyez conscient qu'une défaillance de l'équipement peut être causée par une perte de réfrigérant et qu'une fuite de réfrigérant est possible.

- Déchargez les condensateurs de manière à éviter toute étincelle. La procédure standard consistant à court-circuiter les bornes du condensateur génère généralement des étincelles.
- Réassemblez les enceintes scellées avec précision. Si les joints sont usés, remplacez-les.
- Vérifiez l'équipement de sécurité avant de mettre l'appareil en service.

c) Réparation

- Les équipements portables doivent être réparés à l'extérieur ou dans un atelier spécialement équipé pour l'entretien des unités utilisant des RÉFRIGÉRANTS INFLAMMABLES.
- Assurez-vous d'une ventilation suffisante sur le lieu de réparation.
- Soyez conscient qu'une défaillance de l'équipement peut être causée par une perte de réfrigérant et qu'une fuite de réfrigérant est possible.
- Déchargez les condensateurs de manière à éviter toute étincelle.
- Lorsque du brasage est nécessaire, les procédures suivantes doivent être effectuées dans l'ordre suivant :
  - Retirer le réfrigérant en toute sécurité conformément aux réglementations locales et nationales. Si la récupération n'est pas exigée par les réglementations nationales, déchargez le réfrigérant à l'extérieur. Veillez à ce que le réfrigérant évacué ne présente aucun danger. En cas de doute, une personne doit surveiller la sortie. Prenez soin que le réfrigérant évacué ne revienne pas dans le bâtiment.
  - Purgez le circuit de réfrigérant avec de l'azote sans oxygène.
  - Évacuez le circuit de réfrigérant.
  - Purgez le circuit de réfrigérant avec de l'azote pendant 5 minutes (pas nécessaire pour les réfrigérants A2L).
  - Effectuez à nouveau une évacuation (pas nécessaire pour les réfrigérants A2L).
  - Retirez les pièces à remplacer en les coupant ou en les brasant.
  - Purgez le point de brasage avec de l'azote pendant la procédure de brasage nécessaire pour la réparation.
  - Effectuez un test de fuite avant de charger avec du réfrigérant.
- Réassemblez les enceintes scellées avec précision. Si les joints sont usés, remplacez-les.
- Vérifiez l'équipement de sécurité avant de mettre l'appareil en service.

d) Mise hors service

- Si la sécurité est affectée lorsque l'équipement est mis hors service, la CHARGE EN RÉFRIGÉRANT doit être retirée avant la mise hors service.
- Assurez-vous d'une ventilation suffisante à l'emplacement de l'équipement.
- Soyez conscient qu'une défaillance de l'équipement peut être causée par une perte de réfrigérant et qu'une fuite de réfrigérant est possible.
- Déchargez les condensateurs de manière à éviter toute étincelle.
- Retirez le réfrigérant. Si la récupération n'est pas exigée par les réglementations nationales, déchargez le réfrigérant à l'extérieur. Veillez à ce que le réfrigérant évacué ne présente aucun danger. En cas de doute, une personne doit surveiller la sortie. Prenez soin que le réfrigérant évacué ne revienne pas dans le bâtiment.
- Lorsque des RÉFRIGÉRANTS INFLAMMABLES (sauf les réfrigérants A2L) sont utilisés :
  - Évacuez le circuit de réfrigérant.
  - Purgez le circuit de réfrigérant avec de l'azote pendant 5 minutes.
  - Effectuez à nouveau une évacuation.

– Remplissez avec de l'azote jusqu'à la pression atmosphérique.
– Apposez une étiquette sur l'équipement indiquant que le réfrigérant a été retiré.

e) Élimination

- Assurez une ventilation suffisante sur le lieu de travail.
- Retirer le réfrigérant. Si la récupération n'est pas requise par les réglementations nationales, vidanger le réfrigérant à l'extérieur. Veillez à ce que le réfrigérant évacué ne présente aucun danger. En cas de doute, une personne doit surveiller la sortie. Prenez des précautions particulières pour éviter que le réfrigérant évacué ne pénètre à nouveau dans le bâtiment.
- Lorsque des réfrigérants inflammables sont utilisés,
  a) Évacuer le circuit de réfrigération.
  b) Purger le circuit de réfrigération avec de l'azote sans oxygène.
  c) Évacuer à nouveau. (pas nécessaire pour les réfrigérants A2L)
  d) Couper le compresseur et vidanger l'huile.

INSTRUCTIONS GÉNÉRALES

1. VÉRIFICATIONS DE LA ZONE

Avant de commencer les travaux sur des systèmes contenant des réfrigérants inflammables, des vérifications de sécurité sont nécessaires pour s'assurer que le risque d'ignition est minimisé. Avant d'effectuer une réparation sur le système de réfrigération, les précautions suivantes doivent être respectées.

2. PROCÉDURE DE TRAVAIL

Le travail doit être réalisé selon une procédure contrôlée afin de minimiser le risque de présence de gaz ou de vapeur inflammable pendant l'exécution des travaux.

3. ZONE DE TRAVAIL GÉNÉRALE

Tout le personnel de maintenance et toute autre personne travaillant dans la zone locale doivent être informés de la nature des travaux réalisés. Il faut éviter de travailler dans des espaces confinés. La zone autour de l'espace de travail doit être délimitée. Assurez-vous que les conditions de sécurité ont été prises en charge pour contrôler la présence de matériaux inflammables

4. VÉRIFICATION DE LA PRÉSENCE DE RÉFRIGÉRANT

La zone doit être vérifiée avec un détecteur de réfrigérant approprié avant et pendant les travaux, afin de s'assurer que le technicien est conscient des atmosphères potentiellement inflammables. Assurez-vous que l'équipement de détection de fuites utilisé est adapté aux réfrigérants inflammables, c'est-à-dire sans étincelles, correctement scellé ou intrinsèquement sûr.

5. PRÉSENCE D'UN EXTINCTEUR

Si des travaux à chaud doivent être effectués sur l'équipement de réfrigération ou sur des pièces associées, un équipement d'extinction d'incendie approprié doit être disponible à proximité. Un extincteur à poudre sèche ou à CO2 doit être placé près de la zone de charge.

6. ABSENCE DE SOURCES D'IGNITION

Aucune personne effectuant des travaux sur un système de réfrigération qui implique l'exposition de tuyauteries contenant ou ayant contenu un réfrigérant inflammable ne doit utiliser de sources d'ignition de manière à risquer un incendie ou une explo-

sion. Toutes les sources possibles d'ignition, y compris la fumée de cigarette, doivent être tenues à une distance suffisante du site d'installation, de réparation, de retrait et d'élimination, pendant lesquels un réfrigérant inflammable peut potentiellement être libéré dans l'espace environnant. Avant l'exécution des travaux, la zone autour de l'équipement doit être inspectée pour s'assurer qu'il n'y a aucun risque d'incendie ou de danger d'ignition. Des panneaux « Interdiction de fumer » doivent être affichés.

FR

7. VÉRIFICATIONS DE L'ÉQUIPEMENT DE RÉFRIGÉRATION

Lorsque des composants électriques sont remplacés, ils doivent être adaptés à l'usage prévu et respecter les spécifications correctes. Les directives de maintenance et de service du fabricant doivent être suivies en tout temps. En cas de doute, consultez le service technique du fabricant pour obtenir de l'aide. Les vérifications suivantes doivent être appliquées aux installations utilisant des réfrigérants inflammables : la taille de la charge doit correspondre à la taille de la pièce dans laquelle les parties contenant du réfrigérant sont installées ; les machines de ventilation et les sorties doivent fonctionner correctement et ne doivent pas être obstruées ; si un circuit de réfrigération indirect est utilisé, le circuit secondaire doit être vérifié pour la présence de réfrigérant ; le marquage de l'équipement doit être visible et lisible. Les marquages et les panneaux illisibles doivent être corrigés ; les tuyaux de réfrigération ou les composants doivent être installés dans une position où ils ne risquent pas d'être exposés à une substance susceptible de corroder les composants contenant du réfrigérant, à moins que les composants ne soient fabriqués dans des matériaux intrinsèquement résistants à la corrosion ou soient protégés de manière appropriée contre celle-ci.

8. VÉRIFICATIONS DES DISPOSITIFS ÉLECTRIQUES

Les réparations et l'entretien des composants électriques doivent inclure des vérifications de sécurité initiales ainsi que des procédures d'inspection des composants. Si une défaillance existe et peut compromettre la sécurité, aucune alimentation électrique ne doit être connectée au circuit tant que cette défaillance n'a pas été correctement résolue. Si la défaillance ne peut pas être corrigée immédiatement mais qu'il est nécessaire de poursuivre l'exploitation, une solution temporaire appropriée doit être mise en place. Cela doit être signalé au propriétaire de l'équipement afin que toutes les parties concernées soient informées.

Les vérifications de sécurité initiales doivent inclure : S'assurer que les condensateurs sont déchargés : cela doit être effectué de manière sécurisée pour éviter tout risque d'étincelle. Vérifier qu'aucun composant électrique sous tension ni câblage n'est exposé lors de la charge, de la récupération ou de la purge du système. Vérifier qu'il y a une continuité de la mise à la terre.

RÉPARATIONS DES COMPOSANTS SCELLÉS

Les composants électriques scellés doivent être remplacés.

RÉPARATION DES COMPOSANTS INTRINSÈQUEMENT SÛRS

Les composants intrinsèquement sûrs doivent être remplacés.

CÂBLAGE

Vérifiez que les câblages ne seront pas soumis à l'usure, à la corrosion, à une pression excessive, aux vibrations, aux bords tranchants ou à tout autre effet environnemental défavorable. La vérification doit également tenir compte des effets du vieillissement ou des vibrations continues provenant de sources telles que les compresseurs ou les ventilateurs.

FR

DÉTECTION DES RÉFRIGÉRANTS INFLAMMABLES

Sous aucune circonstance, des sources potentielles d'ignition ne doivent être utilisées pour la recherche ou la détection de fuites de réfrigérant. Une torche à halogène (ou tout autre détecteur utilisant une flamme nue) ne doit pas être utilisée.

Les méthodes suivantes de détection de fuites sont considérées comme acceptables pour tous les systèmes de réfrigération.

Les détecteurs électroniques de fuites peuvent être utilisés pour détecter les fuites de réfrigérant, mais dans le cas des réfrigérants inflammables, la sensibilité peut ne pas être suffisante ou peut nécessiter une recalibration. (L'équipement de détection doit être calibré dans une zone sans réfrigérant.) Il est essentiel de s'assurer que le détecteur n'est pas une source potentielle d'ignition et qu'il est adapté au réfrigérant utilisé. L'équipement de détection de fuites doit être réglé à un pourcentage de la LFL (Limite Inférieure de Flammabilité) du réfrigérant et doit être calibré pour le réfrigérant employé. Le pourcentage approprié de gaz (maximum 25 %) doit être confirmé.

Les fluides de détection de fuites sont également adaptés à la plupart des réfrigérants, mais l'utilisation de détergents contenant du chlore doit être évitée, car le chlore peut réagir avec le réfrigérant et corroder les tuyaux en cuivre.

NOTE : Des exemples de fluides de détection de fuites sont :

- Méthode des bulles,
- Agents fluorescents.

Si une fuite est suspectée, toutes les flammes nues doivent être enlevées/éteintes.

Si une fuite de réfrigérant est trouvée et nécessite du brasage, tout le réfrigérant doit être récupéré du système ou isolé (à l'aide de vannes d'arrêt) dans une partie du système éloignée de la fuite. Le retrait du réfrigérant doit être effectué conformément à la procédure de Retrait et évacuation.

RETIRER ET ÉVACUATION

Lors de l'ouverture du circuit de réfrigération pour effectuer des réparations ou toute autre intervention, les procédures conventionnelles doivent être suivies. Cependant, pour les réfrigérants inflammables, il est crucial de respecter les meilleures pratiques en raison des risques d'inflammabilité. La procédure suivante doit être suivie :

a) Retirer le réfrigérant en toute sécurité conformément aux réglementations locales et nationales ;
b) Purger le circuit avec un gaz inerte ;
c) Évacuer (optionnel pour les réfrigérants A2L) ;
d) Purger avec un gaz inerte (optionnel pour les réfrigérants A2L) ;
e) Ouvrir le circuit en coupant ou en brasant.

La charge de réfrigérant doit être récupérée dans les cylindres de récupération appropriés si la ventilation n'est pas autorisée par les codes locaux et nationaux. Pour les appareils contenant des réfrigérants inflammables, le système doit être purgé avec de l'azote sans oxygène afin de rendre l'appareil sûr pour les réfrigérants inflammables. Ce processus peut nécessiter plusieurs répétitions. L'air comprimé ou l'oxygène ne doivent pas être utilisés pour purger les systèmes de réfrigération.

Pour les appareils contenant des réfrigérants inflammables, la purge des réfrigérants doit être réalisée en brisant le vide dans le système avec de l'azote sans oxygène, puis en continuant à remplir jusqu'à atteindre la pression de travail, avant de ventiler à l'atmosphère, et enfin de ramener à un vide (optionnel pour les réfrigérants A2L). Ce processus doit être répété jusqu'à ce qu'il n'y ait plus de réfrigérant dans le système (optionnel pour les réfrigérants A2L). Lorsque la dernière charge d'azote sans oxygène est utilisée, le système doit être évacué jusqu'à la pression atmosphérique pour permettre les travaux.

Veillez à ce que la sortie de la pompe à vide ne soit pas proche de sources potentielles d'ignition et que la ventilation soit adéquate.

PROCÉDURES DE CHARGEMENT

En plus des procédures de chargement conventionnelles, les exigences suivantes doivent être respectées.

- Veillez à ce que la contamination entre différents réfrigérants n'ait pas lieu lors de l'utilisation de l'équipement de chargement. Les tuyaux ou lignes doivent être aussi courts que possible afin de minimiser la quantité de réfrigérant contenue dans ceux-ci.
- Les cylindres doivent être maintenus en position verticale.
- Assurez-vous que le système de réfrigération est mis à la terre avant de charger le réfrigérant dans le système.
- Étiquetez le système lorsque le chargement est terminé (si cela n'a pas déjà été fait).
- Une grande prudence doit être exercée pour éviter de trop remplir le système de réfrigération.

Avant de recharger le système, celui-ci doit être testé sous pression avec de l'azote sans oxygène (OFN). Le système doit être testé pour détecter les fuites après le chargement, mais avant la mise en service. Un test de fuite de suivi doit être effectué avant de quitter le site.

FR

MISE HORS SERVICE

Avant de procéder à cette procédure, il est essentiel que le technicien soit complètement familiarisé avec l'équipement et tous ses détails. Il est recommandé de suivre les bonnes pratiques en s'assurant que tous les réfrigérants sont récupérés de manière sûre. Avant de commencer la tâche, un échantillon d'huile et de réfrigérant doit être prélevé au cas où une analyse serait nécessaire avant la réutilisation du réfrigérant récupéré. Il est essentiel que l'alimentation électrique soit disponible avant de commencer la tâche.

a) Se familiariser avec l'équipement et son fonctionnement.

b) Isoler électriquement le système.

c) Avant d'entreprendre la procédure, assurez-vous que : L'équipement de manutention mécanique est disponible, si nécessaire, pour manipuler les cylindres de réfrigérant. Tous les équipements de protection individuelle sont disponibles et utilisés correctement. Le processus de récupération est supervisé en permanence par une personne compétente. L'équipement de récupération et les cylindres respectent les normes appropriées.

d) Récupérez le réfrigérant du système, si possible.

e) Si un vide n'est pas possible, installez un collecteur afin que le réfrigérant puisse être retiré de différentes parties du système.

f) Assurez-vous que le cylindre est placé sur la balance avant de commencer la récupération.

g) Démarrez la machine de récupération et suivez les instructions du fabricant.

h) Ne pas trop remplir les cylindres (pas plus de 80 % du volume de charge liquide).

i) Ne pas dépasser la pression de travail maximale du cylindre, même temporairement.

j) Lorsque les cylindres sont correctement remplis et que le processus est terminé, assurez-vous que les cylindres et l'équipement sont retirés du site rapidement et que toutes les vannes d'isolement de l'équipement sont fermées.

k) Le réfrigérant récupéré ne doit pas être chargé dans un autre système de réfrigération à moins qu'il n'ait été nettoyé et vérifié.

ÉTIQUETAGE

L'équipement doit être étiqueté en indiquant qu'il a été mis hors service et vidé de son réfrigérant. L'étiquette doit être datée et signée.

Assurez-vous que des étiquettes sont apposées sur l'équipement, indiquant que l'équipement contient un réfrigérant inflammable.

RÉCUPÉRATION

Lors de la récupération du réfrigérant d'un système, que ce soit pour un entretien ou une mise hors service, il est recommandé de suivre les bonnes pratiques pour garantir que tous les réfrigérants sont éliminés en toute sécurité. Lors du transfert du réfrigérant dans des cylindres, assurez-vous d'utiliser uniquement des cylindres de récupération appropriés pour le réfrigérant. Vérifiez que le nombre correct de cylindres pour contenir la charge totale du système est disponible. Tous les cylindres à utiliser doivent être désignés pour le réfrigérant récupéré et étiquetés en conséquence (par exemple, des cylindres spéciaux pour la récupération de réfrigérant). Les cylindres doivent être équipés de soupapes de décompression et de vannes d'isolement associées, et être en bon état de fonctionnement. Les cylindres de récupération vides doivent être évacués et, si possible, refroidis avant que la récupération ne commence.

L'équipement de récupération doit être en bon état de fonctionnement, avec un jeu d'instructions concernant l'équipement à portée de main, et doit être adapté à la récupération de réfrigérants inflammables. En cas de doute, le fabricant doit être consulté. De plus, un jeu de balances calibrées doit être disponible et en bon état de fonctionnement. Les tuyaux doivent être équipés de raccords de déconnexion sans fuite et être en bon état.

Le réfrigérant récupéré doit être traité conformément à la législation locale dans le cylindre de récupération approprié, et la note de transfert des déchets pertinente doit être établie. Il est impératif de ne pas mélanger les réfrigérants dans les unités de récupération, et surtout pas dans les cylindres.

Si des compresseurs ou des huiles de compresseur doivent être retirés, assurez-vous qu'ils ont été évacués à un niveau acceptable pour garantir qu'aucun réfrigérant inflammable ne reste dans le lubrifiant. Le corps du compresseur ne doit pas être chauffé à l'aide d'une flamme nue ou d'autres sources d'ignition pour accélérer ce processus. Lors du drainage de l'huile du système, cette opération doit être réalisée en toute sécurité.

SAUVEGARDEZ CES INSTRUCTIONS

Pour un usage domestique uniquement

FR

COMPONENT DESCRIPTION

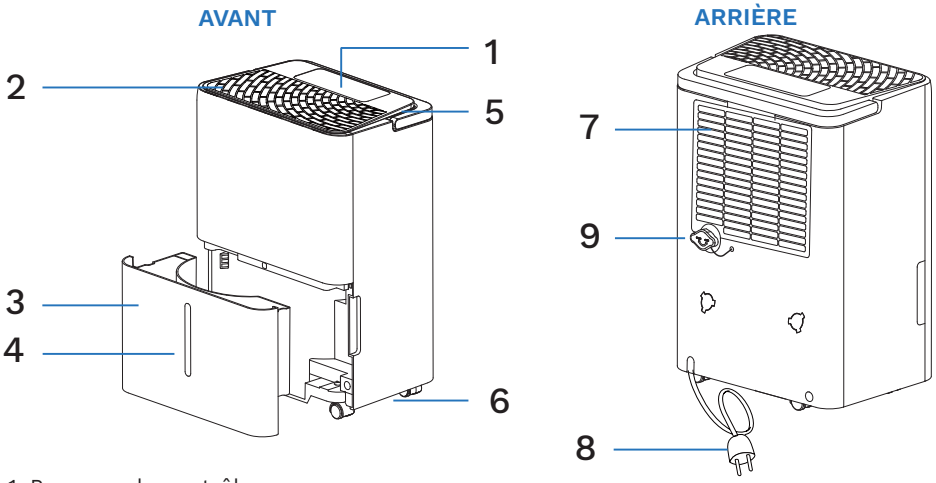

1. Panneau de contrôle
2. Sortie d'air
3. Seau
4. Fenêtre de visualisation du niveau d'eau
5. Poignée
6. Roulettes
7. Grille d'admission d'air
8. Câble d'alimentation
9. Port de drainage avec bouchon

NOTE :
Toutes les illustrations dans le manuel sont fournies à titre explicatif uniquement. Votre déshumidificateur peut légèrement différer. Le design et les spécifications sont susceptibles de changer sans préavis dans le cadre de l'amélioration du produit. Consultez le service clientèle pour plus de détails.

Avant utilisation, retirez l'accessoire du seau

- Retirez le seau de l'appareil.
- Retirez la prise et les autres accessoires.
- Replacez correctement le seau dans l'appareil.

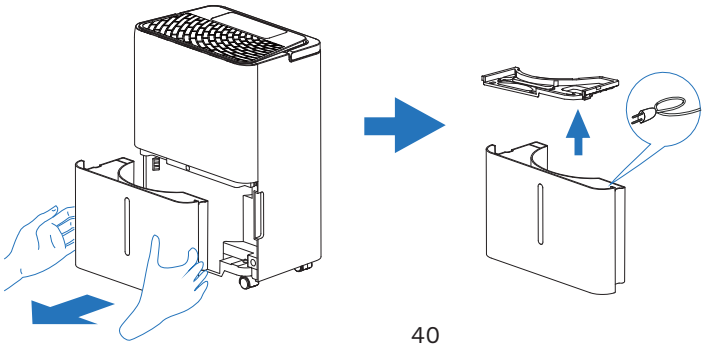

ACCESSOIRES INCLUS

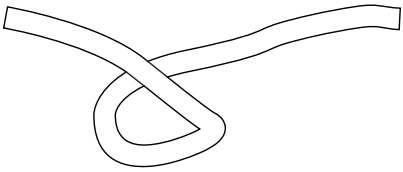

Tuyau de drainage
1 ensemble
Longueur : 1 m, diamètre intérieur 12,7 mm, diamètre extérieur 15,5 mm

NOTE : Assurez-vous que tous les accessoires sont retirés de l'emballage et du seau avant utilisation.

FR

PANNEAU DE CONTRÔLE

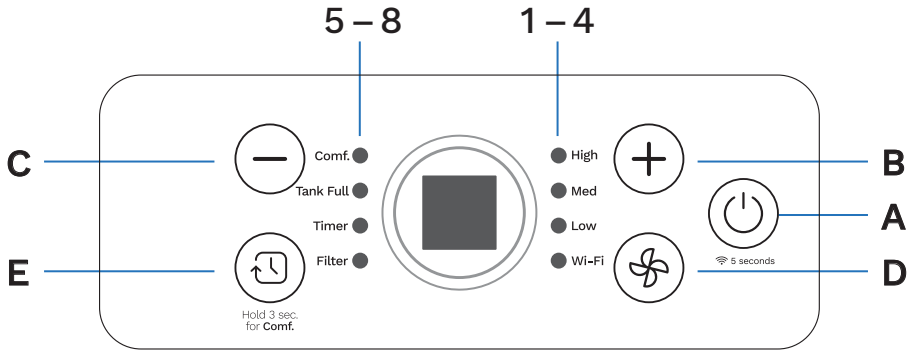

A. Bouton « Power »
B. Bouton d'augmentation
C. Bouton de diminution
D. Bouton « Fan »
E. Bouton « Timer »

1. Indicateur Haute vitesse
2. Indicateur Moyenne vitesse
3. Indicateur Basse vitesse
4. Indicateur Wi-Fi

5. Indicateur Confort
6. Indicateur de réservoir plein
7. Indicateur de minuterie
8. Indicateur de filtre

Bouton « Power »
Bouton marche/arrêt, utilisé pour contrôler le démarrage ou l'arrêt de l'appareil.

Bouton de diminution / augmentation
Appuyez sur + ou — pour sélectionner le niveau d'humidité intérieure que vous souhaitez atteindre, ou pour régler l'heure.

Fonction de jumelage Wi-Fi
Pour entrer en mode de jumelage, appuyez sur le bouton « Power » pendant 5 secondes. Veuillez consulter les « Instructions de jumelage » et l'application pour plus de détails.

Bouton « Fan »
Appuyez sur le bouton pour choisir la vitesse du ventilateur, et le symbole correspondant s'allumera.

***Mode confort**
Maintenez enfoncé le bouton pendant 3 secondes, le symbole « Comf » s'allumera. L'appareil réglera l'humidité en fonction de la température ambiante. L'humidité ne pourra pas être ajustée et affichera l'humidité ambiante.

- La vitesse du ventilateur est faible et ne peut pas être ajustée.
- Lorsque le mode confort est activé, l'écran s'assombrira, puis s'éteindra après 1 minute.

- Appuyez sur un autre bouton pour vérifier l'état, l'écran se rallumera, puis s'éteindra à nouveau après 1 minute.
- Appuyez sur le bouton ou maintenez le bouton enfoncé pendant 3 secondes pour quitter le mode confort.

Le niveau sera contrôlé selon le tableau ci-dessous :

Ambiant	<65°F	65–77°F	>77°F
Humidité relative	55%	50%	45%

***Mode continu**

Lorsque l'humidité est réglée à 35 %, appuyez à nouveau sur « — », l'écran affichera « CO ». Cela signifie que l'appareil passe en mode continu. L'appareil fonctionnera en continu et ne s'arrêtera que lorsque le réservoir sera plein.

***Nettoyer le filtre**

Lorsque le filtre doit être nettoyé, le symbole « Filtre » s'allumera (après 250 heures d'utilisation). Retirez le filtre à l'arrière de l'appareil et suivez les instructions dans le chapitre « NETTOYER LE FILTRE ».

Une fois le filtre complètement sec, replacez-le dans l'appareil et maintenez enfoncé le bouton « » pendant 3 secondes pour réinitialiser le temps. Le symbole « Filtre » s'éteindra.

Bouton « Timer »

Ce minuteur peut être utilisé pour retarder le démarrage ou l'arrêt de l'appareil, ce qui permet d'éviter le gaspillage d'électricité en optimisant les périodes de fonctionnement.

Bouton de diminution / augmentation

Appuyez sur + ou — pour sélectionner le niveau d'humidité intérieure que vous souhaitez atteindre, ou pour régler l'heure.

***Programmation du démarrage**

- Allumez l'appareil, choisissez le mode souhaité, par exemple le mode « Sec », à 65% d'humidité relative (HR). Éteignez l'appareil.
- Appuyez sur le bouton , l'écran commence à clignoter, puis appuyez sur + ou — pour ajuster l'heure réglée de 0,5 à 24 heures.
- Au bout de 5 secondes sans opération, la fonction de minuterie démarre et l'indicateur « Timer » s'allume.
- Le contrôleur comptera le temps restant jusqu'au démarrage.
- Appuyez à nouveau sur le bouton pour annuler la minuterie, et l'indicateur « Timer » disparaîtra.

***Programmation de l'arrêt**

- Lorsque l'appareil est en fonctionnement, appuyez sur le bouton , l'écran commence à clignoter. Appuyez sur + ou — pour ajuster l'heure de programmation entre 0,5 et 24 heures.
- Au bout de 5 secondes sans opération, la fonction de démarrage du minuteur s'active, puis l'indicateur « Timer » s'allume.
- Appuyez à nouveau sur le bouton pour annuler le minuteur, et l'indicateur « Timer » disparaîtra.

FR

ALARME DU SEAU PLEIN

Alarme de réservoir plein

- Lorsque le réservoir est plein, le compresseur s'arrête, le ventilateur cesse de fonctionner pendant quelques minutes et un bruit de bip se fait entendre. L'indicateur « Réservoir plein » clignote.
- L'appareil ne redémarrera pas tant que le réservoir n'aura pas été vidé et correctement replacé à l'intérieur de l'appareil.
- Le réservoir doit être nettoyé chaque semaine pour prévenir la croissance de moisissures, de mildiou et de bactéries. Utilisez un détergent doux pour le nettoyer. Une fois nettoyé, séchez complètement le réservoir et replacez-le dans l'appareil.

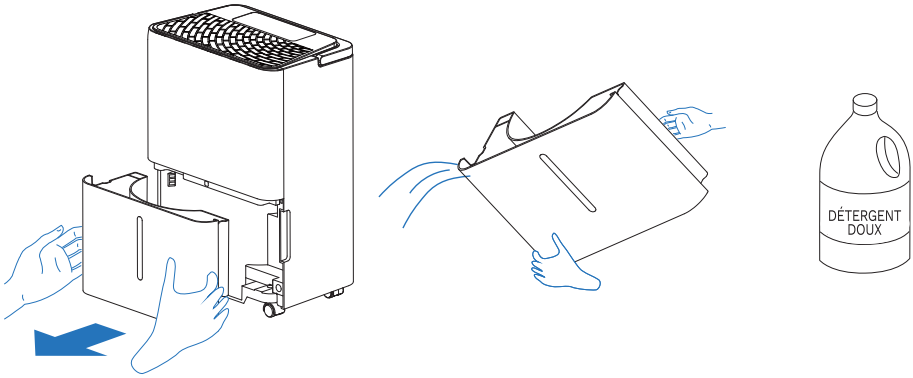

NOTE : Tenez le seau avec les deux mains lors de la vidange.
NOTE : Lorsque le seau est plein ou retiré de l'unité, le compresseur s'éteindra, mais le ventilateur continuera de fonctionner pendant quelques minutes. Cela est tout à fait normal. L'unité ne retirera pas l'humidité de l'air pendant cette période.
NOTE : Pendant le fonctionnement, il est normal que l'unité évacue de l'air chaud sur le côté de l'appareil.

ATTENTION :
Ne placez pas le seau sur le sol lorsqu'il est plein, car le fond du seau est inégal et il pourrait déverser de l'eau.

DRAINAGE CONTINU

Drainage continu

Connectez le tuyau de drainage à l'arrière de l'appareil, ainsi l'appareil pourra fonctionner en continu sans avoir à vider le seau.

1. Placez l'appareil sur un sol plat, dévissez le bouchon à l'arrière de l'appareil ;
2. Installez le connecteur de drainage et le joint ;
3. Installez le tuyau de drainage sur le connecteur ;
4. Appuyez sur le bouton ⏻ pour faire fonctionner l'appareil.

NOTE : Si la fonction de drainage continu n'est pas nécessaire, veuillez installer le bouchon sur le trou de drainage à l'arrière de l'appareil, de sorte que l'eau s'écoulera dans le réservoir.

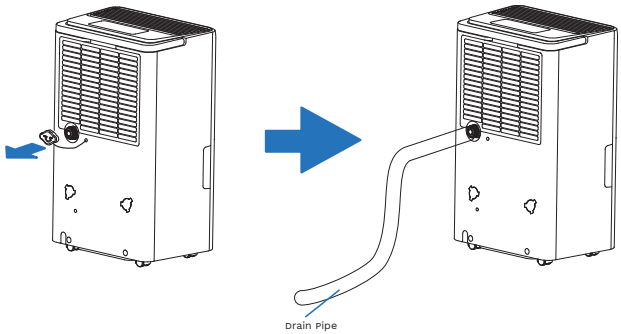

NOTE : Veuillez installer le tuyau de drainage selon l'image ci-dessous. Assurez-vous que le tuyau de drainage est correctement installé, sinon l'eau ne pourra pas s'écouler par le tuyau.

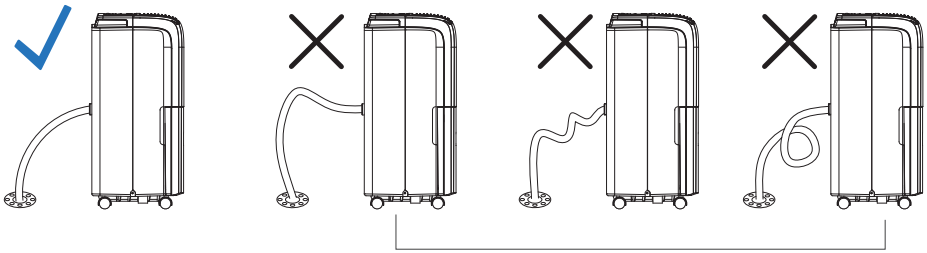

NOTE :
Assurez-vous que l'appareil est posé sur un sol plat et que le tuyau de drainage est installé correctement, sinon le réservoir se remplira d'eau et l'appareil s'arrêtera. Si ce problème survient, veuillez vérifier que le sol est de niveau et que le tuyau de drainage est correctement installé. Assurez-vous également que le réservoir est bien installé.

FR

DÉGIVRAGE AUTOMATIQUE

Lorsque du givre s'accumule sur les serpentins de l'évaporateur, le compresseur s'arrêtera automatiquement et le ventilateur continuera de fonctionner jusqu'à ce que le givre disparaisse. Lorsque les serpentins sont complètement dégivrés, le compresseur ou le ventilateur (selon le modèle) redémarrera automatiquement. L'appareil recommencera alors à déshumidifier la pièce.

CHOIX D'EMPLACEMENT

L'unité fonctionnant dans un sous-sol aura peu ou pas d'effet pour assécher une zone de stockage adjacente fermée, comme un placard, à moins qu'il n'y ait une circulation d'air suffisante à l'intérieur et à l'extérieur de cette zone.

1. Ne pas utiliser à l'extérieur.
2. Cet appareil est destiné à un usage intérieur uniquement. Placez l'appareil sur une surface de sol lisse et de niveau, suffisamment solide pour supporter l'unité avec un seau d'eau plein.
3. Laissez un espace d'au moins 45 cm (18 pouces) autour et au-dessus de l'appareil pour un fonctionnement efficace.
4. Placez l'appareil dans un endroit où la température ne descend pas en dessous de 5°C (41°F).
5. Utilisez le déshumidificateur dans les zones de cuisine, buanderie, salle de bains et de lavage de vaisselle qui ont une humidité excessive.
6. Placez le déshumidificateur loin d'un sèche-linge.
7. Utilisez le déshumidificateur dans un sous-sol pour aider à prévenir les dommages causés par l'humidité.
8. Le déshumidificateur doit être utilisé dans une zone fermée pour être le plus efficace possible, fermez toutes les portes, fenêtres et autres ouvertures vers l'extérieur.
9. Ne bloquez pas l'entrée ou la sortie d'air de l'appareil. Un flux d'air réduit entraînera une mauvaise performance et pourrait endommager l'unité.

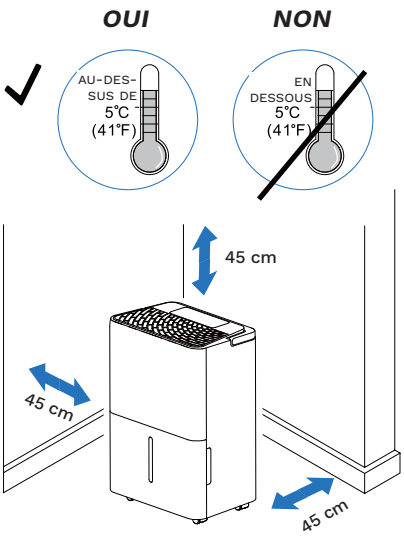

NETTOYAGE ET ENTRETIEN

Avant de procéder au nettoyage ou à l'entretien, éteignez l'appareil en appuyant sur le bouton « POWER » du panneau de contrôle, attendez quelques minutes, puis débranchez-le de la prise secteur.

Nettoyage et entretien

NETTOYAGE DU CABINET

Vous devez nettoyer l'appareil avec un chiffon légèrement humide, puis sécher avec un chiffon sec.

- Ne jamais laver l'appareil avec de l'eau, cela pourrait être dangereux.
- Ne jamais utiliser de pétrole, d'alcool ou de solvants pour nettoyer l'appareil.
- Ne jamais pulvériser de liquides insecticides ou similaires.

CLEANING THE FILTER

- Pour maintenir votre appareil en bon état de fonctionnement, nettoyez le filtre tous les mois d'utilisation.
- Le filtre peut être retiré comme indiqué dans la figure.
- Pour éviter les coupures, ne touchez pas les ailettes métalliques lors de l'insertion ou du retrait du filtre. Cela peut entraîner un risque de blessure.
- Utilisez un aspirateur pour enlever la poussière du filtre. Si le filtre est très sale, plongez-le dans de l'eau chaude et rincez-le plusieurs fois. La température de l'eau ne doit pas dépasser 40°C (104°F). Après le lavage, laissez sécher le filtre.

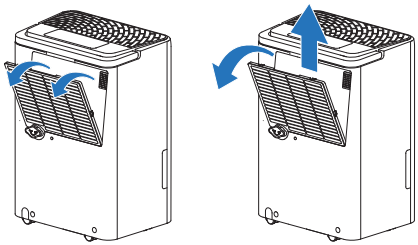

ATTENTION : Ne pas faire fonctionner le déshumidificateur sans filtre. La saleté et les peluches l'obstrueront et réduiront ses performances.

END OF SEASON OPERATIONS

- Débranchez l'appareil de la prise, videz le seau et retirez le bouchon de vidange.
- Laissez s'écouler toute l'eau restante à l'intérieur de l'appareil. Lorsque toute l'eau a été drainée, replacez le bouchon.
- Nettoyez le filtre et séchez-le complètement avant de le remettre en place.
- Couvrez le déshumidificateur avec un sac en plastique.
- Rangez l'appareil debout dans un endroit sec et bien ventilé, où la température ne descendra pas en dessous de 0°C (32°F).

START OF SEASON CHECKS

Assurez-vous que le câble d'alimentation et la prise ne sont pas endommagés. Suivez précisément les instructions d'installation.

Dépannage

PROBLÈME	CAUSES POSSIBLES	SOLUTIONS
Le déshumidificateur ne démarre pas.	Le déshumidificateur est débranché.	Assurez-vous que la prise du déshumidificateur est complètement insérée dans la prise de courant.
	Le fusible est grillé / Le disjoncteur est déclenché.	Vérifiez le fusible de la maison ou le tableau de disjoncteurs et remplacez le fusible ou réinitialisez le disjoncteur.

FR

PROBLÈME	CAUSES POSSIBLES	SOLUTIONS
Le déshumidificateur ne démarre pas.	Le déshumidificateur a atteint son niveau actuel ou le réservoir est plein.	Changez pour un réglage inférieur ; videz le réservoir d'eau et replacez-le correctement.
	Le réservoir n'est pas dans la position correcte.	Le réservoir doit être en place et bien fixé pour que le déshumidificateur fonctionne.
	Panne de courant.	Il y a un délai de protection (jusqu'à 3 minutes) pour éviter la surcharge du compresseur. Pour cette raison, l'appareil peut ne pas démarrer immédiatement, mais être retardé de 3 minutes lorsque l'alimentation est rétablie.
L'humidificateur ne sèche pas l'air comme il se doit.	Pas assez de temps accordé à l'appareil pour éliminer l'humidité.	Lors de la première installation, laissez l'appareil fonctionner pendant au moins 24 heures pour atteindre le niveau d'humidité souhaité.
	Le flux d'air est restreint.	Assurez-vous qu'aucun rideau, store ou meuble ne bloque l'avant ou l'arrière du déshumidificateur. Consultez la section CHOIX DE L'EMPLACEMENT.
	Filtre sale.	Nettoyez le filtre. Voir la section NETTOYAGE DU FILTRE.
	Le contrôle de l'humidité peut ne pas être réglé assez bas.	Pour un air plus sec, appuyez sur le bouton « Diminué » pour abaisser le pourcentage d'humidité souhaité dans la pièce, ou réglez le déshumidificateur en mode continu pour un déshumidification maximale.
	Les portes et fenêtres peuvent ne pas être fermées hermétiquement.	Vérifiez que toutes les portes, fenêtres et autres ouvertures sont bien fermées.
	Le sèche-linge peut souffler de l'air humide dans la pièce.	Installez le déshumidificateur loin du sèche-linge. Le sèche-linge doit être ventilé à l'extérieur.

PROBLÈME	CAUSES POSSIBLES	SOLUTIONS
L'humidificateur ne sèche pas l'air comme il se doit.	La température de la pièce est trop basse.	L'élimination de l'humidité est optimale à des températures de pièce plus élevées. Des températures plus basses réduiront le taux d'élimination de l'humidité. Ce modèle est conçu pour fonctionner à des températures supérieures à 5°C (41°F).
L'appareil fonctionne trop longtemps	La zone est trop grande	La capacité de l'appareil ne peut pas couvrir la superficie de la pièce.
	Les portes et fenêtres sont ouvertes	Fermez la porte et la fenêtre.
De la glace apparaît sur l'échangeur de chaleur	L'appareil fonctionne récemment ou la température de la pièce est trop basse.	C'est normal, le gel disparaît généralement en 60 minutes.
Bruit du ventilateur	L'air passe à travers l'appareil.	C'est normal.
Eau sur le sol	La connexion de drainage peut être vieillissante ou desserrée.	Vérifiez la connexion de drainage et assurez-vous que l'appareil est placé de niveau.
	Le tuyau de drainage est connecté, mais l'eau n'est pas évacuée.	Si vous utilisez le seau, retirez le tuyau de drainage et remettez le bouchon de drainage en place ; ou installez correctement le tuyau de drainage.

Occasionnellement, vous pouvez rencontrer des problèmes mineurs pour lesquels un appel de service n'est pas nécessaire. Utilisez ce guide de dépannage pour identifier les problèmes éventuels que vous pourriez rencontrer.

Si le code d'erreur suivant apparaît, contactez le service après-vente pour une inspection et une réparation.

CODE	DESCRIPTION	CAUSES POSSIBLES	SOLUTIONS
EH	Défaillance du capteur d'humidité	le capteur d'humidité est endommagé	Contacter le centre de service à la clientèle
E2	Défaillance du capteur de température	le capteur de température est endommagé	Contacter le centre de service à la clientèle
E3	Fuite de gaz	il y a une fuite de gaz	Contacter le centre de service à la clientèle

Environnement de fonctionnement le plus strict : 41°F~90°F (5°C~32°C), 30%RH~90%RH.

Garantie

FR

hOmeLabs offre une garantie limitée d'un an ("période de garantie") sur tous nos produits achetés neufs et inutilisés auprès de hOmeLabs Technologies, LLC ou d'un revendeur autorisé, avec une preuve d'achat originale et lorsque le défaut résulte entièrement ou en grande partie d'un défaut de fabrication, de pièces ou de main-d'œuvre pendant la période de garantie d'un an. La garantie ne s'applique pas si le dommage est causé par d'autres facteurs, y compris mais sans s'y limiter : (a) l'usure normale; (b) l'abus, une mauvaise manipulation, un accident, ou le non-respect des instructions d'utilisation; (c) l'exposition à un liquide ou l'infiltration de particules étrangères; (d) un entretien ou des modifications du produit autres que par hOmeLabs; (e) une utilisation commerciale ou non domestique.

La garantie hOmeLabs couvre tous les frais liés à la remise en état du produit défectueux par la réparation ou le remplacement de toute pièce défectueuse et la main-d'œuvre nécessaire pour que le produit soit conforme à ses spécifications originales. Un produit de remplacement peut être fourni au lieu de réparer un produit défectueux. L'obligation exclusive de hOmeLabs dans le cadre de cette garantie se limite à cette réparation ou remplacement.

Un reçu indiquant la date d'achat est nécessaire pour toute réclamation, alors veuillez garder tous vos reçus dans un endroit sûr. Nous vous recommandons d'enregistrer votre produit sur notre site web : homelabs.com/reg. Bien que cela soit grandement apprécié, l'enregistrement du produit n'est pas nécessaire pour activer la garantie et l'enregistrement du produit n'élimine pas le besoin de la preuve d'achat originale. La garantie devient nulle si des tentatives de réparation sont faites par des tiers non autorisés et/ou si des pièces de rechange, autres que celles fournies par hOmeLabs, sont utilisées. Vous pouvez également organiser un service après l'expiration de la garantie moyennant des frais supplémentaires.

Ce sont nos conditions générales pour le service de garantie, mais nous encourageons toujours nos clients à nous contacter pour tout problème, quelle que soit la durée de la garantie. Si vous avez un problème avec un produit hOmeLabs, veuillez contacter le service client à homelabs.com/help ou à help@homelabs.com.

Cette garantie vous confère des droits légaux spécifiques et vous pouvez avoir d'autres droits légaux qui varient d'un État à l'autre, d'un pays à l'autre ou d'une province à l'autre. Le client peut exercer ces droits à sa seule discrétion.

Informations de fabrication

Ce manuel est à utiliser avec tous les articles portant le numéro de modèle.

HME0088 HME0089

Tension/Fréquence nominale : 115 V~, 60 Hz;
Conditions de fonctionnement : 41–90°F / 30–90% RH

AVERTISSEMENT : Gardez tous les sacs en plastique hors de la portée des enfants.

Le fabricant, le distributeur, l'importateur et le vendeur ne sont pas responsables de tout dommage causé par une utilisation inappropriée, un stockage inadéquat, des soins insuffisants ou le non-respect des avertissements associés à ce produit.

Contactez-nous

DISCUTEZ AVEC NOUS

homelabs.com/help

ÉCRIVEZ-NOUS

help@homelabs.com

For Household Use Only

Distributed by hOmeLabs™, LLC
350 Springfield Avenue,
Suite #200, Summit, NJ 07901

help@homelabs.com
homelabs.com/help

All rights reserved, hOmeLabs™.
Made in China.

Pour usage domestique uniquement

Distribué par hOmeLabs™, LLC
350 Springfield Avenue,
Suite #200, Summit, NJ 07901

help@homelabs.com
homelabs.com/help

Tous droits réservés, hOmeLabs™.
Fabriqué en Chine.